A

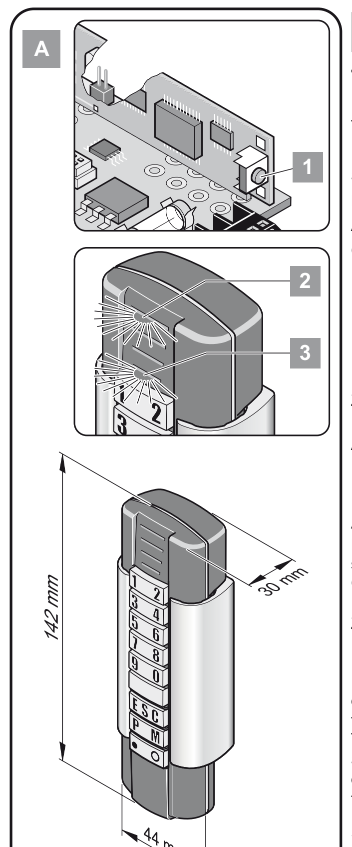

B

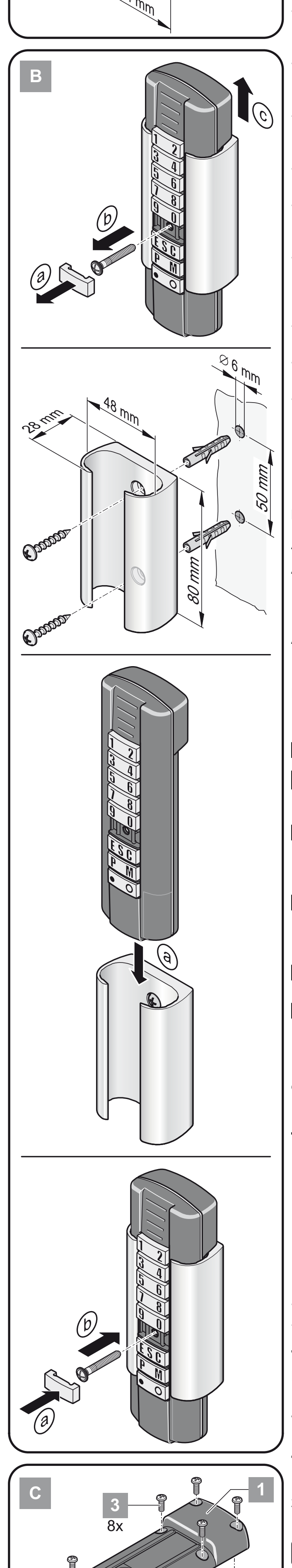

C

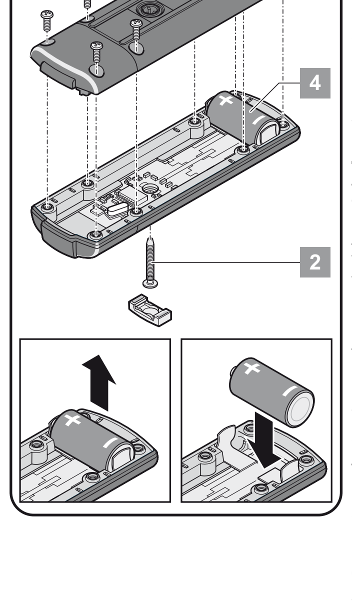

(D) Telecody

Technische Daten

Frequenz	868,8 / 434,42 MHz
Temperaturbereich	-20 - +55 °C
Reichweite	umgebungsabhängig, ca. 25 m
Schutzklasse	IP 64
Batterie	Typ: CR 123 A (3 Volt)
Abmessungen	142 x 48 x 30 mm (incl. Halter)
Gewicht	ca. 180 g (inkl. Batterie ohne Halter)
Funkbefehle	12 (10 Stück mit programmierbarem Zugangscode, 2 Stück ohne)

Begriffe

Funkbefehl	Dies sendet das Telecody nach Eingabe eines gültigen Zugangscodes aus.
Zugangscode	Eingabe einer Ziffer oder Ziffernfolge (0 ...9) an der Tastatur.
Aktivzeit	Zeit in der durch Betätigung einer beliebigen Zifferntaste, der zuvor gesendete Funkbefehl erneut gesendet wird.

Aufkleber Seriennummer

Bitte kleben Sie den Aufkleber der Seriennummer an einen sicheren Ort. z.B. ihr Adressbuch, Steuerungsgehäuse ihres Garagentorantriebes, usw.
Die Seriennummer wird zur Löschung aller programmierten Zugangscodes benötigt.

Funktionsbeschreibung

Das Telecody ist ein Gerät, das per Funk einen Befehl (Sendecode) an einen Empfänger/Antrieb (z.B. Garagentorantrieb) sendet, wenn vorher der richtige Zugangscode per Tastatur eingegeben wurde.
Sobald ein Zugangscode komplett eingegeben ist, sendet das Telecody den Funkbefehl 1 Sekunde lang (LED 1 leuchtet).

Sicherheitshinweise

- Funkfernsteuerung nicht an funktechnisch empfindlichen Orten oder Anlagen betreiben (z.B. Flugzeuge, Krankenhäuser).
- Funkfernsteuerung stabil lagern und montieren, Herunterfallen kann zu Beschädigungen oder verringerter Reichweite führen.
- Diese Montage- und Betriebsanleitung muss von der Person, die die Funkfernsteuerung montiert, betreibt oder wartet, gelesen, verstanden und beachtet werden.
- Nur Original-Ersatzteile, -Zubehör und -Befestigungsmaterial des Herstellers verwenden.
- Der Benutzer muss darüber informiert werden, daß die Fernsteuerung von Anlagen mit Unfallrisiko, wenn überhaupt, nur bei direktem Sichtkontakt erfolgen darf.
- Die Funkfernsteuerung darf nur benutzt werden, wenn die Bewegung des Tores eingesehen werden kann und sich keine Personen oder Gegenstände im Bewegungsbereich befinden.
- Funkfernsteuerung nicht im Schwenkbereich eines Tores montieren.
- Funkfernsteuerung mit direkter Sicht auf das zu steuernde Gerät montieren.
- Die Funkfernsteuerung darf nie mit einem Wasserschlauch oder Hochdruckreiniger abgespritzt werden. Es kann Wasser eindringen und die Funkfernsteuerung beschädigen oder zerstören.

EG-Konformitätserklärung

Die Konformitätserklärung finden Sie unter
http://www.sommer-torantriebe.de/html/ce.php

A. Anzeige- und Tastenerklärung

A.2 LED - rot	- Sendebetrieb: leuchtet - Fehler- / Reset-Meldung: blinkt - Tastatursperre: schnelles blinken für 20 Sekunden
A.3 LED - gelb	- bestätigt Tasteneingaben: leuchtet kurz - Reset-Meldung, Aktivzeit, Sendeverzögerung: blinkt
LED 1 + 2	- Zugangscode programmieren, Löschen aller Zugangscodes, Aktivzeit ein- / ausschalten: leuchten für 2 Sekunden
[0] - [9]	Zifferntaste
[ESC]	Abbruch- / Löschtaste - Aktivzeit beenden - Eingabe Funkcode abbrechen
[P]	Programmiertaste - Zugangscode ändern - Auf Werkseinstellung in Kombination mit [M] -Taste setzen.
[M]	Programmiertaste - Aktivzeit ein- oder ausschalten - Auf Werkseinstellung in Kombination mit [P] -Taste setzen.
[●]	Punkttaste - Sendet Funkbefehl ohne Codeeingabe.
[○]	Kreistaste - Sendet Funkbefehl ohne Codeeingabe.

Funkbefehle

Das Telecody hat 12 Funkbefehle, die direkt durch das Drücken einer Taste ausgelöst werden können.

Funkbefehl	Taste	Funkbefehl	Taste
1	[1]	7	[7]
2	[2]	8	[8]
3	[3]	9	[9]
4	[4]	10	[0]
5	[5]	11	[●]
6	[6]	12	[○]

B. Montage

- Montagehöhe, min. 1,6 m.
- Einbaulage beachten, siehe Bild B.

Telecody einschalten

Bei Auslieferung ausgeschaltet. Bitte einschalten.
1. [M] für 5 Sekunden drücken.

✓ Telecody eingeschaltet. LED 2 blinkt 3x, danach leuchten LED 1 + 2 für 2 Sekunden.

Telecody einlernen

1. Lerntaste (A.1) am Funkempfänger/Antrieb drücken.
2. Gewünschten Funkbefehl wählen: [0] ...[9], [●] oder [○]

Hinweis
Bei den Tasten [●] und [○], kann kein Zugangscode programmiert werden.

3. Zur Sicherheit für jeden verwendeten Funkbefehl einen Zugangscode programmieren, keine Fremdbetätigung mehr möglich.
Siehe Kapitel “Zugangscode programmieren”.

✓ Einlernen beendet.

Zugangscode programmieren

Zur Sicherheit für jeden verwendeten Funkbefehl einen Zugangscode programmieren, keine Fremdbetätigung mehr möglich.
Zugangscode besteht aus 2 Teilen, mit max. 8 Stellen.
Teil 1 (Stelle 1) -> gewählter Funkbefehl
Teil 2 (Stelle 2 ...8) -> frei wählbar
Beispiel für einen Zugangscode: [1] [8] [8] [8]

Zugangscode für Funkbefehl 1 programmieren:
1. [P] drücken.
2. [1] drücken
3. [P] drücken
4. Teil 1 des Zugangscodes eingeben: [1] drücken
5. Teil 2 des Zugangscode eingeben, z.B: [8] 3x drücken (max. 7 Stellen)
6. [P] drücken

✓ Programmierung abgeschlossen. LED 1 + 2 leuchten für 2 Sekunden.

7. Zur Kontrolle den Zugangscode eingeben: [1] [8] [8] [8]
LED 1 leuchtet für 1 Sekunde.

Zugangscode ändern

Beispiel: Zugangscode für Funkbefehl 1
1. [P] drücken
2. alten Zugangscode eingeben: [1] [8] [8] [8]
3. [P] drücken
4. Teil 1 des Zugangscodes eingeben: [1] drückenl
5. Teil 2 des neuen Zugangscode eingeben, z.B: [5] 3x drücken (max. 7 Stellen)
6. [P] drücken

✓ Programmierung abgeschlossen. LED 1 + 2 leuchten für 2 Sekunden.

7. Zur Kontrolle den Zugangscode eingeben [1] [5] [5] [5]
LED 1 leuchtet für 1 Sekunden.

Zugangscode löschen

Hierbei werden alle programmierten Zugangscodes gelöscht und die Werkseinstellung aktiv.
1. [M] drücken
2. [P] drücken
3. Reset-Code (9 stellig) eingeben, siehe Aufkleber.
4. [M] drücken
5. [P] drücken

✓ Alle .Zugangscodes gelöscht. LED 1 + 2 leuchten für 2 Sekunden.

Betrieb

Voraussetzungen:
- Gewünschten Funkbefehl auf Empfänger eingelernt.
- Zugangscode programmiert.

Jetzt kann durch Eingabe eines Zugangscodes ein Funkbefehl (z.B. Garagentor öffnen) ausgelöst werden.
Mit Eingabe der letzten Ziffer eines gültigen Zugangscodes, wird sofort der Funkbefehl an den Empfänger gesendet.

✓ LED 1 leuchtet für 2 Sekunden.

Aktivzeit ein- / ausschalten

Auslieferungszustand: AUS
Während der Aktivzeit (Dauer 20 Sekunden) kann eine beliebige Taste (ausser [P], [M], [ESC]) gedrückt werden. Der zuvor eingegebene Zugangscode wird gesendet und die Aktivzeit beginnt erneut für 10 Sekunden. Die Aktivzeit gilt für alle Funkbefehle.
Ein- / Ausschalten
Ist die Aktivzeit ausgeschaltet, wird sie eingeschaltet und ist Sie eingeschaltet wird sie ausgeschaltet.
1. [M] drücken
2. [●] drücken
3. [M] drücken

✓ Programmierung abgeschlossen. LED 1 + 2 leuchten für 2 Sekunden.

Aktivzeit eingeschaltet ?
Wie kann man kontrollieren ob die Aktivzeit ein- oder ausgeschaltet ist?
1. Gültigen Zugangscode eingeben - Funkbefehl wird 1 Sekunden gesendet, LED 1 leuchtet.
2. LED 2 blinkt nach dem Senden des Funkbefehls 20 Sekunden.

Sendeverzögerung ein- / ausschalten

Auslieferungszustand: AUS
Der Funkbefehl wird mit einer Verzögerung von 1 ...9 Sekunden gesendet. Einstellbereich 0 ...9, wobei 0 Sendeverzögerung AUS bedeutet. Die Sendeverzögerung gilt für alle Funkbefehle.
Ein- / Ausschalten
1. [M] drücken
2. [○] drücken
3. gewünschte Verzögerungsdauer wählen: [0] ...[9]
4. [M] drücken

✓ Programmierung abgeschlossen. LED 1 + 2 leuchten für 2 Sekunden.

C. Batterietausch

- Batterie vor Kindern schützen. Wird die Batterie verschluckt, sofort einen Arzt aufsuchen.
- Batterie nicht verschlucken, nicht öffnen, nicht nachladen oder in Kontakt mit Wasser, Feuer oder hohen Temperaturen bringen: könnte sonst explodieren, auslaufen und Schaden verursachen.
- Batterie nur durch Typ CR 123 A (3 Volt) ersetzen.
- Batterie beim Lagern oder Wegwerfen immer einpacken. Batterie darf nicht mit anderen metallischen Gegenständen in Kontakt kommen, dies könnte die Batterie entladen, entzünden oder beschädigen.
- Batterie nicht in den Hausmüll werfen.
- Beschädigte oder verbrauchte Batterien vorschriftsmäßig entsorgen. Wenden Sie sich an Ihre örtliche Umweltbehörde oder Ihren Abfallentsorgungsbetrieb.
- Verpolungsschutz nicht entfernen. Dieser verhindert bei einem falschen Einbau der Batterie, eine Beschädigung oder Zerstörung der Funkfernsteuerung.
- Immer die Schrauben (3) über Kreuz anziehen (wie beim Radwechsel eines PKWs), damit das Gehäuse ohne Verspannungen geschlossen wird. Sonst kann Wasser in das Gehäuse eindringen.
Die Funkfernsteuerung muss sich leicht in den Halter einschieben lassen, ansonsten die Schrauben (3) nachziehen.

Ablauf:
1. Abdeckungen (1) entfernen.
2. Schraube (2) lösen und entfernen.
3. Telecody aus Halterung herausziehen.
4. 8x Schrauben (3) lösen und entfernen
5. Telecody öffnen.
6. Batterie (4) herausnehmen und neue Batterie genau so einsetzen (Auf korrekte Polung achten!).
7. Zusammenbau in umgekehrter Reihenfolge: Pos. 4 ...1

Gewährleistung und Kundendienst

Die Gewährleistung entspricht den gesetzlichen Bestimmungen. Der Ansprechpartner für eventuelle Gewährleistungen ist der Fachhändler. Der Gewährleistungsanspruch gilt nur für das Land, im dem das Produkt erworben wurde.
Bei gewaltsamen Öffnen des Gehäuses, erlischt die Gewährleistung.
Batterien, Sicherungen und Glühbirnen sind von der Gewährleistung ausgeschlossen.
Wenn Sie Kundendienst, Ersatzteile oder Zubehör benötigen, wenden Sie sich bitte an Ihren Fachhändler.
Wir haben versucht, die Betriebsanleitung so übersichtlich wie möglich zu gestalten. Haben Sie Anregungen für eine bessere Gestaltung oder fehlen Ihnen Angaben, schicken Sie bitte Ihre Vorschläge an:
Fax.: 0049 / (0)7021 / 8001-403
email: doku@sommer-torantriebe.de

Entsorgung

Die jeweiligen Ländervorschriften beachten.

Hilfe bei Störungen

Kommen Sie nicht weiter, fragen Sie Ihren Fachhändler oder suchen Sie Hilfe im Internet unter “http://www.sommer-torantriebe.de” und dort im “Forum”.

Störung/Anzeige	Ursache
Antrieb startet nicht	Telecody nicht eingelernt. Batterie verbraucht.
Keine Eingabe eines Zugangscode möglich. LED 1 + 2 blinken abwechselnd, für 20 Sekunden.	Es wurde 3x der falsche Zugangscode eingeben oder die Eingabe mit ESC abgebrochen. Tastatur wird für 20 Sekunden gesperrt.
LED 2 blinkt	Falsche Eingabe eines Zugangscodes.
LED 2 blinkt: 2x - Pause - 2x	Aktivzeit läuft.
LED 1 blinkt beim Senden eines Zugangscodes.	Batterie verbraucht.
Keine Reaktion auf eine Tastatureingabe.	Telecody ausgeschaltet, siehe Kapitel Telecody einschalten.
LED 2 leuchtet mit kurzen Pausen.	Sendeverzögerung aktiv.
Keine Eingabe eines Zugangscode möglich.	Elektrostatische Entladung durch den Bediener. -> Bitte ESC-Taste drücken.

(GB) Telecody

Technical data

Radio frequency	868.8 / 434.42 MHz
Temperature range	-20 to +55 °C
Usage range	depending on environment, approx. 50 m
Safety class	IP 64
Battery	Typ: CR 123 A (3 Volt)
Dimensions	142 x 48 x 30 mm (incl. holder)
Weight	ca. 180 g (incl. battery without holder)
Radio commands	12 (10 with programmable access code, 2 without code)

Description

Radio command	Transmitted by the Telecody after entry of a valid access code.
Access time	Single digit or sequence of digits (0 … 9) entered through the keypad.
Active time	Time during which the previous transmitted radio command is sent again when any key is pressed.

Serial number sticker

Please put the adhesive serial number sticker in a secure location, such as your address book, the housing of your garage door drive, etc.
The serial number is necessary in order to delete all programmed access codes.

Description of functions

The Telecody is a control device that transmits radio commands (transmitted codes) to a receiver/drive system (e.g. garage door operator), provided that the correct access code has been entered through the keypad.
As soon as a valid access code has been entered, the Telecody transmits the radio command for two seconds (LED 1 is on).

Safety instructions

- Never use the radio control device at locations where it could interfere with other equipment (e.g. airports, hospitals).
- Handle control device carefully and install it properly, as impacts could cause damages or a reduced range.
- These installation and operating instructions must be read and fully understood by the persons operating or servicing the device. All instructions must be fully adhered to.
- Use only original spare parts, accessories and securing devices approved by the manufacturer.
- If the remote control device is used for the control of a unit where there is a risk to persons, the operator must at all times be able to see the unit during operation of the remote control.
- The radio remote control may only be used, if all movements of the door can be supervised by the operator and are not obstructed.
- Do not install remote control within the opening range of the door.
- Install remote control in a location that allows for an unobstructed view of the controlled unit.
- The radio remote control device should never be sprayed with water from a hose or from a high pressure cleaner. Water can penetrate the radio remote control device and damage or destroy it.

EC Declaration of Conformity

The Declaration of Conformity is published at
http://www.sommer-torantriebe.de/html/ce.php

A. Display and key functions

A.2 LED - red	- transmission operation, continuously on - error/reset alert: LED 1 flashing - keypad blocked, flashes rapidly for 20 seconds
A.3 LED - yellow	- confirmation of key input - flashes once - reset alert, flashing
LED 1 + 2	- programming of access code - deletion of all access codes - programming access code, deleting all access codes, switching active time on/off on for 2 seconds
[0] - [9]	Numerical keys
[ESC]	Cancel/delete key - terminate active time - cancel radio code entry
[P]	Programming key - change access code - reset device to default settings (in combination with key [M])
[M]	Programming key - switch active time on/off - reset device to default settings (in combination with key [P]).
[●]	Dot key - send radio command without code entry.
[○]	Circle key - send radio command without code entry.

Radio commands

The Telecody is pre-programmed with 12 radio commands that can be activated by pressing a single key.

Radio command	Key	Radio command	Key
1	[1]	7	[7]
2	[2]	8	[8]
3	[3]	9	[9]
4	[4]	10	[0]
5	[5]	11	[●]
6	[6]	12	[○]

B. Installation

- Installation height over ground: min. 1.6 m.
- Observe alignment, see figure B.

Switching on Telecody

New devices are deactivated, and must be activated before they can be used.
1. Press and hold [M] for 5 seconds.

✓ Telecody is switched on. LED 2 flashes 3x, and LEDs 1 + 2 are on for 2 seconds

Teaching Telecody

1. Press teach key (A.1) at radio receiver/drive.
2. Select desired radio command: [0] ...[9], [●] or [○]

Note
Keys [●] and [○] cannot be assigned an access code.

3. For security reasons, you must now assign an access code to each radio command. This prevents unauthorised people from using the Telecody to gain access to a property.
See chapter “Programming access codes”.

✓ Teaching process completed.

Programming access code

For security reasons, you must now assign an access code to each radio command. This prevents unauthorised people from using the Telecody to gain access to a property.
Each access code consists of two parts of maximum 8 digits.
Block 1 (digit 1) -> selected radio command
Block 2 (digits 2 ... 8) -> free sequence of digits
Example of an access code: [1] [8] [8] [8]

Programming of code for radio command 1:
1. Press [P]
2. Press [1]
3. Press [P]
4. Enter part 1 of the access code: Press [1]
5. Enter part 2 of the access code, e.g.: Press [8] 3x (max. 7 digits).
6. Press [P]

✓ Programming is completed. LEDs 1 and 2 are on for 2 seconds.

7. To test the device, enter the access code: [1] [8] [8] [8]
LED 1 is on for 1 second.

Changing access codes

Example: Access code for radio command 1.
1. Press [P]
2. Enter the old access code: [1] [8] [8] [8]
3. Press [P]
4. Enter part 1 of the access code: Press [1]
5. Enter part 2 of the new access code, e.g.: Press [5] 3x (max. 7 digits).
6. Press [P]

✓ Programming is completed. LEDs 1 + 2 are on for 2 seconds.

7. To test the device, enter the access code: [1] [5] [5] [5]
LED 1 is on for 1 second.

Deleting access codes

All programmed access codes are deleted and the device is reset to the factory settings.
1. Press [M]
2. Press [P]
3. Enter reset code (9-digit), see adhesive label:
4. Press [M]
5. Press [P]

✓ All access codes are deleted. LEDs 1 + 2 are on for 2 seconds.

Operation

Requirements:
- desired radio command has been taught to the receiver.
- access code programmed.

This radio command (e.g. “open garage door”) can now be activated by entering the access code at the Telecody.
The radio command is sent to the receiver, after the last digit of a valid access code has been entered.

Switching active time on/off

Default status: OFF
During the active time of 20 seconds, press any key (except [P], [M] and [ESC]). The previously entered access code is retransmitted and the active time is prolonged by 10 seconds. The active time applies to all radio commands.
Switching on/off
Press the following key sequence to switch the active time on or off.
1. Press [M]
2. Press [●]
3. Press [M]

✓ Programming is completed. LEDs 1 + 2 are on for 2 seconds.

Active time on?
To check whether the active time is on:
1. Enter a valid access code. The radio command is transmitted for 1 second, and LED 1 is on.
2. LED 2 flashes 20 seconds after the radio command has been sent.

Transmission delay on/off

Transmission delay on/off

Factory settings: OFF
The radio command is sent with a delay of 1 … 9 seconds. Setting range 0 … 9, whereby 0 corresponds to no delay (delay OFF). The transmission delay applies to all radio commands.
Switching on/off
1. Press [M]
2. Press [○]
3. Select the desired delay time: [0] ...[9]
4. Press [M]

✓ Programming is completed. LEDs 1 + 2 are on for 2 seconds.

C. Replacing batteries

- Keep battery away from children. If a battery has been swallowed, immediately contact a doctor.
- Do not swallow the battery or open it. The battery cannot be recharged. Keep away from water and fire. Protect the battery against high temperatures. Risk of explosion or leakage!
- Only use batteries of type CR 123 A (3 Volt).
- Store and dispose of batteries in packaging. Prevent any contact with metal objects as this could discharge or damage the battery or lead to ignition.
- Do not dispose of batteries in household waste.
- Dispose of damaged or spent batteries according to the statutory regulations. If you have any queries in this regard, contact your local environmental authority or waste disposal contractor.
- Do not remove the polarity reversal protection. This prevents damage to, or destruction of, the radio remote control device, that is caused if the battery is installed incorrectly.
- Always tighten the screws (3) in an alternating sequence (as you do when changing a tire on your car) so that the housing is closed without tension. Otherwise water can penetrate into the housing.
You should be able to insert the radio remote control device easily into the holder. If this is not the case, then the screws (3) need to be tightened.

Replacing batteries:
1. Remove cover (1).
2. Remove screw (2).
3. Pull Telecody from its holder
4. Remove screw (3).
5. Open Telecody.
6. Remove battery (4) and insert new battery (observe correct polarity!).
7. Assemble the device by completing the above steps in reverse order (items 4 … 1).

Warranty and customer service

This device is covered by statutory warranty. For warranty services, please contact your retailer. The warranty is limited to the country in which the product has been purchased.
Opening of the housing voids all warranty.
Not included in the warranty are batteries, fuses and LEDs.
For customer service, spare parts and accessories, please contact your dealer.
Every effort has been made to keep these instructions as user-friendly and concise as possible. If you have any suggestions on how this manual could be improved, please contact us:
Fax.: +49 (0)7021 8001-403
E-mail: doku@sommer-torantriebe.de

Disposal

Always comply with the relevant statutory regulations.

Troubleshooting

If an error persists, contact your stockist or visit the “Forum” page on our website at www.sommer-torantriebe.de.

Problem	Cause
Drive not responding	Telecody not programmed. Battery empty.
No access code can be entered. LED 2 flashes rapidly for 20 seconds.	An incorrect access code has been entered 3 times, or the entry has been terminated with ESC. Keypad remains locked for 20 seconds.
LED 2 is flashing	Incorrect code entered
LED 2 is flashing: 2x - pause - 2x	Device in active time mode
LED 1 flashes while the access code is transmitted.	Battery empty
No response to entry made on keypad.	Telecody is switched off; see section “Switching on Telecody”
LED 2 is on with intermittently.	Transmission delay active.
No access code can be entered.	Electrostatic discharge through the operator. -> Please press ESC key.

(F) Telecody

Caractéristiques techniques

Fréquence radio	868,8 / 434,42 MHz
Plage de temp.	-20 - +55 °C
Portée	env. 50 m en fonction de l'environnement
Classe de protection	IP 64
Pile	Type: CR 123 A (3 volts)
Dimensions	142 x 48 x 30 mm (avec support)
Poids	env. 180 g (avec pile sans support)
Ordres radios	12 (10 avec code d'accès programmable, 2 sans code)

Explications

Ordre radio	Ordre que le Telecody émet après saisie d'un code d'accès valide.
Code d'accès	Saisie d'un chiffre ou d'une série de chiffres (0 ...9) à l'aide du clavier.
Temps d'activation	Laps de temps au cours duquel, lorsqu'on appuie sur n'importe quelle touche numérique, l'ordre radio précédemment envoyé est envoyé de nouveau.

Etiquette numéro de série

Veuillez coller l'étiquette portant le numéro de série dans un endroit sûr par exemple sur votre carnet d'adresses, ou le boîtier de commande de votre automatisme de porte de garage, etc.
Le numéro de série est nécessaire pour effacer tous les codes d'accès programmés.

Description du fonctionnement

Le Telecody est un appareil qui envoie un ordre (code d'envoi) par radio à un récepteur / automatisme (par exemple automatisme de porte de garage) lorsque le bon code d'accès a été saisi préalablement avec le clavier.
Dès qu'un code d'accès a été saisi complètement, le Telecody envoie l'ordre radio pendant 2 secondes (la LED 1 s'allume).

Consignes de sécurité

- Ne pas utiliser la commande radio dans des endroits ou dans des installations sensibles aux interférences radio (par exemple, dans les avions ou les hôpitaux)
- Ranger et monter la commande radio de manière à ce qu'elle soit stable. Une chute risquerait de l'endommager ou d'altérer la portée.
- Cette notice de montage et d'utilisation doit être lue, comprise et suivie par la personne qui monte, utilise et entretient la radiocommande.
- Utiliser exclusivement les pièces détachées, les accessoires et les éléments de fixation de la marque du fabricant.
- L'utilisateur doit savoir que si la télécommande doit être utilisée pour des installations présentant des risques d'accidents, il doit impérativement garder un contact visuel direct.
- Il ne faut utiliser la commande radio que si le mouvement de la porte est visible et que personne ni aucun objet ne se trouve dans la zone de mouvement.
- Ne pas monter la commande radio dans la zone de mouvement de la porte.
- Monter la commande radio de manière à avoir une visibilité directe sur l'appareil à commander.
- La commande radio ne doit jamais être aspergée par l'eau d'un tuyau d'arrosage ou d'un nettoyeur à haute pression. L'eau pourrait pénétrer et abîmer la commande radio, ou même la détériorer complètement.

Déclaration de conformité CE

Vous trouverez la déclaration de conformité sur Internet à l'adresse: http://www.sommer-torantriebe.de/html/ce.php

A. Explication des affichages et touches

A.2 LED - rouge	- fonction envoi: s'allume - message défaut/reset: clignote - verrouillage du clavier: clignote rapidement pendant 20 secondes
A.3 LED - jaune	- confirme la saisie des touches: s'allume brièvement message reset, temps d'activation, durée de temporisation: clignote
LED 1 + 2	- programmer le code d'accès, effacer tous les codes d'accès, activer / désactiver le temps d'activation: s'allument pendant 2 secondes
[0] - [9]	Touche numérique
[ESC]	Touche Interruption / Suppression - pour arrêter le temps d'activation - pour interrompre la saisie du code radio
[P]	Touche de programmation - modifier le code d'accès - paramétrer sur le réglage usine en combinaison avec la touche [M]
[M]	Touche de programmation - allumer ou éteindre le temps d'activation - paramétrer sur le réglage usine en combinaison avec la touche [P]
[●]	Touche Point - envoie un ordre radio sans saisie de code.
[○]	Touche Cercle - envoie un ordre radio sans saisie de code.

Ordres radio

Le Telecody comporte 12 ordres radio qui peuvent être directement déclenchées en appuyant sur une touche.

Ordre radio	Touche	Ordre radio	Touche
1	[1]	7	[7]
2	[2]	8	[8]
3	[3]	9	[9]
4	[4]	10	[0]
5	[5]	11	[●]
6	[6]	12	[○]

B. Montage

- Hauteur de montage, à 1,6 m min.
- Respecter la position de montage, voir illustration B.

Allumer le Telecody

A la livraison, le Telecody est désactivé. Vous devez l'activer.
1. Appuyer sur [M] pendant 5 secondes.

✓ Telecody activé. La LED 2 clignote 3 fois, ensuite les LED´s 1 et 2 s'allument pendant 2 secondes.

Effectuer l'apprentissage du Telecody

1. Appuyer sur la touche Apprentissage (A.1) de l'émetteur radio / de l'automatisme.
2. Sélectionner l'ordre radio souhaité: [0] ...[9], [●] ou [○]

Remarque
Les touches [●] et [○] ne permettent pas de programmer un code d'accès.

3. Par sécurité, veuillez programmer un code d'accès pour chaque ordre radio utilisé. L'activation par une personne tiers n'est alors plus possible.
Voir chapitre “programmer le code d'accès”.

✓ Apprentissage terminé.

Programmer le code d'accès

Par sécurité, veuillez programmer un code d'accès pour chaque ordre radio utilisé. L'activation par une personne tiers n'est alors plus possible.
Le code d'accès comporte 2 parties, avec 8 chiffres maximum.
Partie 1 (position 1) -> code radio choisi
Partie 2 (positions 2 - 8) -> choix libre
Exemple de code d'accès : [1] [8] [8] [8]

Programmer le code d'accès pour le canal radio 1:
1. Appuyer sur [P]
2. Appuyer sur [1]
3. Appuyer sur [P]
4. Taper la partie 1 du code d'accès: Appuyer sur [1]
5. Taper la partie 2 du code d'accès, par exemple: Appuyer 3x sur [8] (max. 7 chiffres)
6. Appuyer [P]

✓ Programmation terminée. Les LED´s 1 + 2 s'allument pendant 2 secondes.

7. Saisir le code d'accès pour vérification: [1] [8] [8] [8]
La LED 1 s'allume pendant 1 seconde.

Modifier le code d'accès

Exemple : Code d'accès du canal radio 1
1. Appuyer sur [P]
2. Taper l'ancien code d'accès: [1] [8] [8] [8]
3. Appuyer sur [P]
4. Taper la partie 1 du code d'accès: Appuyer sur [1]
5. Taper la partie 2 du nouveau code d'accès, par exemple : Appuyer 3x sur [5] (max. 7 chiffres)
6. Appuyer sur [P]

✓ Programmation terminée. Les LED´s 1 + 2 s'allument pendant 2 secondes.

7. Taper le code d'accès pour vérification [1] [5] [5] [5]
La LED 1 s'allume pendant 1 seconde.

Supprimer le code d'accès

Tous les codes d'accès programmés sont alors supprimés et le réglage usine est par défaut actif.
1. Appuyer sur [M]
2. Appuyer sur [P]
3. Taper le code Reset (9 chiffres), voir l'étiquette portant le numéro de série.
4. Appuyer sur [M]
5. Appuyer sur [P]

✓ Tous les codes d'accès sont supprimés. Les LED´s 1 + 2 s'allument pendant 2 secondes.

Fonctionnement

Conditions requises :
- Code radio souhaité enregistré sur le récepteur.
- Code d'accès programmé.

Il est désormais possible d'émettre un ordre radio en tapant un code d'accès (par exemple ouvrir la porte de garage).
Lorsqu'on tape le dernier chiffre d'un code d'accès valide, l'ordre radio est aussitôt envoyé au récepteur.

✓ La LED´s 1 s'allume pendant 2 secondes.

Allumer / éteindre le temps d'activation

à la livraison: ETEINT
Pendant le temps d'activation (durée 20 secondes), il est possible d'appuyer sur n'importe quelle touche (sauf [P], [M], [ESC]). Le code d'accès saisi préalablement est envoyé et le temps d'activation recommence à courir pendant 10 secondes. Le temps d'activation est valable pour tous les ordres radio.
Activer / Désactiver
Si le temps d'activation est désactive, il est alors active. A l'inverse, s'il est activé, il se désactive.
1. Appuyer sur [M]
2. Appuyer sur [●]
3. Appuyer sur [M]

✓ Programmation terminée. Les LED´s 1 + 2 s'allument pendant 2 secondes.

Temps d'activation activé ?
Comment peut-on voir si le temps d'activation est activé ou non ?
1. Taper le code d'accès valide. L'ordre radio est envoyé pendant 1 seconde. La LED 1 s'allume.
2. La LED 2 clignote après l'émission de l'ordre radio pendant 20 secondes.

Activer / Désactiver la durée de temporisation de l'envoi

Etat à la livraison: ETEINT
L'ordre radio est envoyé avec une durée de temporisation de 1 ...9 secondes. Amplitude de réglage 0 ...9, sachant que 0 correspond à la durée de temporisation ETEINT (désactivé). La durée de temporisation d'envoi est applicable à tous les ordres radio.
Activer / Désactiver
1. Appuyer sur [M]
2. Appuyer sur [○]
3. Sélectionner la durée de temporisation souhaitée [0] ...[9]:
4. Appuyer sur [M]

✓ Programmation terminée. Les LED´s 1 + 2 s'allument pendant 2 secondes.

C. Remplacement de la pile

- Tenir la pile hors de portée des enfants. En cas d'ingestion de la pile, consulter immédiatement un médecin.
- Ne pas avaler la pile, ne pas l'ouvrir, ne pas la recharger, ne pas la mettre en contact avec de l'eau, ne pas l'exposer à une flamme ni à de fortes températures. Elle pourrait alors exploser, couler et provoquer des dégâts.
- Remplacer uniquement par une pile de type CR 123 A (3 Volt).
- Il faut toujours emballer la pile avant de la ranger ou de la jeter. La pile ne doit pas être en contact avec d'autres objets métalliques. Cela risquerait de la décharger ou de la détériorer, ou même de mettre le feu.
- Ne pas jeter la pile dans les ordures ménagères.
- Jeter les piles abîmées ou usées conformément à la réglementation. Adressez-vous aux autorités locales chargées de l'environnement ou à une entreprise d'élimination des déchets.
- Ne pas retirer la protection de polarité. Celle-ci empêche, en cas de mauvaise pose de la pile, la détérioration de la commande.
- Visser toujours les vis (3) en mode croisé (comme pour changer une roue de voiture) pour que le boîtier soit fermé sans torsion. Sinon l'eau pourrait pénétrer dans le boîtier.
La commande radio doit pouvoir être insérée aisément dans le support, sinon il faut resserrer les vis (3).

Procédure :
1. Retirer les protections (1).
2. Dévisser et retirer la vis (2).
3. Retirer le Telecody de son support.
4. Dévisser et retirer les vis (3).
5. Ouvrir le Telecody.
6. Retirer la pile (4) et mettre une nouvelle pile exactement dans la même position (attention à la bonne polarité !).
7. Remonter dans l'ordre inverse : Pos. 4 ...1

Garantie et SAV

La garantie est conforme à la législation. Adressez-vous à votre revendeur spécialisé dans le cas d'une demande éventuelle. Le droit de garantie n'est valable que dans le pays où le produit a été acheté.
Si le boîtier a été forcé, la garantie s'annule.
Les piles, les fusibles et les ampoules sont exclus de la garantie.
Si vous avez besoin d'un service après-vente, de pièces de rechange ou d'accessoires, adressez-vous à votre revendeur spécialisé.
Nous avons tâché de présenter au mieux le mode d'emploi. Si vous avez des suggestions pour une meilleure présentation ou si vous souhaitez que d'autres informations y figurent, envoyez-nous vos propositions :
Fax : 0049 / (0)7021 / 8001-403
e-mail : doku@sommer-torantriebe.de

Rebut

Respecter la réglementation locale.

Dépannage

Si vous n'y parvenez pas, demandez conseil à votre revendeur spécialisé ou consultez le site Internet suivant pour obtenir de l'aide à l'adresse suivante “http://www.sommer-torantriebe.de”, rubrique “Forum”.

Panne	Cause
Le système d'entraînement ne démarre pas	La procédure d'apprentissage du Telecody n'a pas fonctionné pile usée
Impossible de saisir un code d'accès. Les LED´s 1 + 2 clignotent par intermittence pendant 20 secondes.	Un code erroné a été saisi à 3 reprises ou la saisie a été interrompue avec ESC. Le clavier est bloqué pendant 20 secondes.
La LED 2 clignote	saisie erronée
La LED 2 clignote 2 x - pause - 2 x	temps d'activation en cours
La LED 1 clignote lors de l'envoi d'un code d'accès	Pile usée
Pas de réaction après saisie sur le clavier.	Telecody éteint, voir chapitre Allumer le Telecody.
La LED 2 s'allume avec de courtes pauses.	Délai de temporisation de l'envoi activé.
Impossible de saisir un code d'accès.	Décharge électrostatique par l'utilisateur. -> Veuillez appuyer sur la touche ESC.

(E) Telecody

Características técnicas

Radiofrecuencia	868,8 / 434,42 MHz
Gama de temp.	-20 - +55 °C
Cobertura	en función del entorno, aprox. 50 m
Modo de protección	IP 64
Batería	Tipo: CR 123 A (3 Volt)
Dimensiones	142 x 48 x 30 mm (incl. soporte)
Peso	aprox. 180 g (incl. pila sin soporte)
Órdenes de radio	12 (10 con código programable de acceso, 2 sin)

Definiciones

Orden de radio	Es emitido por el Telecody luego de ingresar un código válido de acceso.
Código de acceso	Ingreso de una cifra o secuencia de cifras (0 ...9) en el teclado.
Tiempo activo	Tiempo durante el cual, por activación de una tecla numérica cualquiera, se emite nuevamente la orden de radio transmitida anteriormente.

Rótulo adhesivo Número de Serie

Por favor pegue el rótulo adhesivo del Número de Serie en un sitio seguro, p. ej. en su agenda telefónica, en la carcasa de control de su accionamiento de puerta de garaje, etc.
El número de serie es necesario para borrar todos los códigos de acceso programados.

Descripción del funcionamiento

El Telecody es un aparato que emite por radio una orden (código de emisión) a un receptor / accionamiento (p.ej. accionamiento de puerta de garaje), si previamente se ha ingresado a través del teclado el código correcto de acceso.
El Telecody emite la orden de radio durante 2 segundos (LED 1 prendido), tan pronto se haya ingresado completamente el código de acceso.

Indicaciones de seguridad

- No utilice el sistema de control remoto por radio en lugares o edificios sensibles desde el punto de vista radioeléctrico (p.ej. aviones, hospitales).
- El sistema de control remoto por radio debe almacenarse y montarse de forma estable. Las caídas pueden provocar daños o disminución del alcance.
- Las presentes instrucciones deben ser leídas, comprendidas y tenidas en cuenta por la persona que monte, maneje o repare el sistema de control remoto por radio.
- Sólo deben utilizarse recambios, accesorios y dispositivos de fijación originales del fabricante.
- Debe informarse al usuario de que las instalaciones que presenten riesgo de accidentes sólo deberán manejarse mediante control remoto, en todo caso, si existe contacto visual directo.
- El sistema de control remoto por radio sólo debe utilizarse si es posible observar el movimiento de la puerta y no existen personas ni objetos en la zona del movimiento.
- No monte el sistema de control ermoto por radio en la zona de basculación de una puerta.
- Monte el sistema de control remoto de forma que exista una línea de visión directa con el aparato controlado.
- El control remoto por radio jamás debe ser rociado con una manguera de agua o con un limpiador de alta presión. Puede penetrar agua y dañar o destruir el control remoto.

Declaración de conformidad CE

La Declaración de Conformidad se encuentra bajo
http://www.sommer-torantriebe.de/html/ce.php

A. Explicación de los indicadores y teclas

Diodo luminoso	- operación de emisión: se prende
A.2 LED - rojo	- fallo/reinicio, parpadea - bloqueo de teclado: parpadeo rápido durante 20 segundos
Diodo luminoso	- confirmación teclas - luce brevemente
A.3 LED - amarillo	- mensaje de reposición (reset), tiempo activo, retardo de emisión: parpadea
Los diodos 1 + 2	- programar código de acceso, borrar todos los códigos de acceso, conectar / desconectar tiempo activo: se prenden durante 2 segundos
[0] - [9]	Teclas numéricas
[ESC]	Tecla de interrupción / borrado - finalizar tiempo activo - interrumpir ingreso de código de radio
[P]	Tecla de programac - cambio del código de acceso - volver al ajuste de fábrica en combinación con tecla [M].
[M]	Tecla de programac - conectar o desconectar tiempo activo - volver al ajuste de fábrica en combinación con tecla [P].
[●]	Tecla de punto - emite orden de radio sin ingreso de código.
[○]	Tecla de círculo - emite orden de radio sin ingreso de código.

Órdenes por radio

El Telecody posee 12 órdenes de radio que pueden ser disparadas directamente oprimiendo una tecla.

Orden de radio	Tecla	Orden de radio	Tecla
1	[1]	7	[7]
2	[2]	8	[8]
3	[3]	9	[9]
4	[4]	10	[0]
5	[5]	11	[●]
6	[6]	12	[○]

B. Montaje

- Altura de montaje, mín. 1,6 m.
- Observar posición de montaje, ver figura B.

Conectar Telecody

Desactivado para el suministro, Ud. lo debe activar.
1. [M] oprimir durante 5 segundos.

✓ Telecody conectado. LED 2 parpadea 3 veces, a continuación se prenden LED 1 + 2 durante 2 segundos.

Aprendizaje del Telecody

1. Pulse la tecla de aprendizaje en el receptor de radio / sistema de propulsión
2. Seleccione la orden por radio deseada: [0] ...[9], [●] o [○]

Indicación
Con las teclas [●] y [○], no puede ser programado ningún código de acceso.

3. Para seguridad, programar un código de acceso para cada orden de radio usada, ya no es posible un accionamiento extraño.
Ver capítulo “Programar código de acceso”.

✓ Aprendizaje finalizado.

Programación del código de acceso

Para seguridad, programar un código de acceso para cada orden de radio usada, ya no es posible un accionamiento extraño.
Código de acceso consiste de 2 partes, con un máx. de 8 dígitos.
Parte 1 (Dígito 1) -> orden seleccionada
Parte 2 (Dígitos 2 ... 8) -> de libre elección
Ejemplo para un código de acceso: [1] [8] [8] [8]

Programación del código de acceso para la orden por radio 1:
1. [P] oprimir.
2. [1] oprimir
3. [P] oprimir
4. Ingresar parte 1 del código de acceso: [1] oprimir
5. Ingresar parte 2 del código de acceso, p. ej.: [8] oprimir 3 veces (máx. 7 dígitos)
6. [P] oprimir

✓ Programación finalizada. LED 1 + 2 están prendidos durante 2 segundos.

7. Como control ingresar el código de acceso: [1] [8] [8] [8]
LED 1 se prende durante 1 segundo.

Cambio del código de acceso

Ejemplo: Código de acceso para orden de radio 1
1. [P] oprimir
2. Ingresar código de acceso antiguo: [1] [8] [8] [8]
3. [P] oprimir
4. Ingresar parte 1 del código de acceso: [1] oprimir
5. Ingresar parte 2 del código de acceso nuevo, p. ej.: [5] oprimir 3 veces (máx. 7 dígitos)
6. [P] oprimir

✓ Programación finalizada. LED 1 + 2 están prendidos durante 2 segundos.

7. Como control ingresar el código de acceso [1] [5] [5] [5]
LED 1 se prende durante 1 segundo.

Borrar código de acceso

Con ello se borran todos los códigos de acceso programados activándose el ajuste de fábrica
1. [M] oprimir
2. [P] oprimir
3. Ingresar código de reposición (reset) (9 dígitos), ver rótulo adhesivo.
4. [M] oprimir
5. [P] oprimir

✓ Todos los códigos de acceso borrados. LED 1 + 2 están prendidos durante 2 segundos.

Funcionamiento

Requisitos:
- orden deseada de radio, registrada sobre el receptor.
- código de acceso programado.

Ahora puede dispararse una orden de radio (p. ej. abrir puerta de garaje) ingresando un código de acceso.
Con el ingreso de la última cifra de un código de acceso válido, se emite inmediatamente la orden de radio al receptor.

Conexión/desconexión del tiempo activo

Estado en el que se suministra: DESACTIVADO
Durante el tiempo activo (duración 20 segundos) puede oprimirse una tecla cualquiera (a excepción de [P], [M], [ESC]) El código de acceso anteriormente ingresado es emitido y el tiempo activo comienza de nuevo durante 10 segundos. El tiempo activo vale para todas las órdenes de radio.
Conectar / desconectar
Si el tiempo activo está desconectado, se conecta y si está conectado se desconecta.
1. [M] oprimir
2. [●] oprimir
3. [M] oprimir

✓ Programación finalizada. LED 1 + 2 están prendidos durante 2 segundos.

¿Está conectado el periodo activo?
¿Cómo puede controlarse si el periodo activo está conectado o desconectado?
1. Ingresar código válido de acceso - Orden de radio es emitida durante 1 segundo, LED 1 está prendido.
2. LED 2 parpadea 20 segundos luego de emitirse la orden de radio.

Conectar / desconectar retardo de emisión.

Conectar / desconectar retardo de emisión

Estado a la entrega: OFF
La orden de radio es emitida con un retardo de 1 ...9 segundos. Rango de ajuste 0 ...9, significando OFF el retardo de emisión 0. El retardo de emisión vale para todas las órdenes de radio.
Conectar / desconectar
1. [M] oprimir
2. [○] oprimir
3. seleccionar la duración deseada de retardo: [0] ...[9]
4. [M] oprimir

✓ Programación finalizada. LED 1 + 2 están prendidos durante 2 segundos.

C. Cambio de la pila

- Proteger la pila contra niños. En caso de ingestión accidental, acuda inmediatamente al médico.
- No tragar la pila, no abrirla, no recargarla ni ponerla en contacto con agua, fuego o altas temperaturas: de lo contrario podría estallar, derramarse y causar daños.
- La pila sólo debe ser sustituida por una de tipo CR 123 A (3 Volt).
- Envuelva siempre la pila para almacenarla o tirarla. La pila no debe entrar en contacto con otros objetos metálicos, ya que podría descargarse, inflamarse o resultar dañada.
- No tire las pilas con la basura doméstica.
- Eliminar correctamente pilas dañadas o gastadas. Consulte al organismo local de medio ambiente o gestión de residuos.
- No quitar la protección contra polarización inversa. Ésta evita una daño o destrucción del control remoto en caso de instalación errónea de la pila.
- Siempre apretar los tornillos (3) en forma cruzada (como en el caso del cambio de rueda de un automóvil), para que la carcasa sea cerrada sin deformaciones. De lo contrario puede penetrar agua en la carcasa.
El control remoto debe poder deslizarse suavemente dentro del soporte, de lo contrario reapretar los tornillos (3).

Procedimiento:
1. Quitar las cubiertas (1).
2. Aflojar y quitar el tornillo (2).
3. Extraer el Telecody del soporte.
4. Aflojar y quitar los tornillos (3).
5. Abrir el Telecody.
6. Extraer la pila (4) e introducir la pila nueva de la misma manera (¡Observar la polaridad correcta!).
7. Ensamblaje en secuencia inversa: Pos. 4 ...1

Garantía y servicio técnico

La garantía se ajusta a las disposiciones legales. El interlocutor para cualquier prestación de garantía es su comercio especializado. El derecho de garantía sólo es válido en el país en que se ha adquirido el aparato.
La garantía queda sin efecto si se fuerza la carcasa.
La garantía excluye pilas, fusibles y pilotos luminosos.
Para peticiones de servicio técnico o pedidos de recambios o accesorios, consulte a su comercio especializado.
Hemos intentado que estas instrucciones sean lo más claras posibles. Si tiene usted alguna sugerencia para mejorarlas o echa en falta algún dato, póngase en contacto con nosotros:
Fax.: 0049 / (0)7021 / 8001-403
email: doku@sommer-torantriebe.de

Eliminación de residuos

Asegúrese de cumplir en todo momento la normativa vigente en su país.

Ayuda en caso de fallos

En caso de que Ud. no pudiese solucionar el problema, consulte a su distribuidor especializado o solicite ayuda en el internet bajo “http://www.sommer-torantriebe.de” y allí en el “Forum”.

Fallo	Causa
El sistema de propulsión no arranca	No se ha realizado el proceso de aprendizaje del Telecody La pila está gastada
No es posible ningún ingreso de un código de acceso. LED 1 + 2 parpadean alternadamente durante 20 segundos.	Ha sido ingresado 3 veces el código de acceso equivocado o el ingreso ha sido interrumpido con ESC. El teclado es bloqueado durante 20 segundos.
El diodo 2 parpadea	Pulsación errónea
El diodo 2 parpadea: 2 veces - pausa - 2 veces	Tiempo activo en marcha
LED 1 parpadea al emitirse un código de acceso.	Pila agotada
No hay reacción a un ingreso a través del teclado.	Telecody desconectado, ver capítulo conectar Telecody.
LED 2 se prende con breves pausas.	Retardo de emisión activo.
No es posible ningún ingreso de un código de acceso.	Descarga electrostática por el operador. -> Por favor oprimir tecla ESC.

(I) Telecody

Dati tecnici

Radiofrequenza	868,8 / 434,42 MHz
Campo di temp.	-20 - +55 °C
Reichweite	a seconda dell'ambiente, ca. 50 m
Codice categoria di sicurezza	IP 64
Batteria	Tipo: CR 123 A (3 Volt)
Dimensioni	142 x 48 x 30 mm (incl. supporti)
Peso	ca. 180 g (incl. batteria senza supporti)
Comandi radio	12 (10 pezzi con codice di accesso programmabile, 2 pezzi senza)

Descrizione

Radiocomando	Viene emesso da Telecody dopo la digitazione del codice di accesso valido.
Codice di accesso	digitazione di un numero o di una successione di numeri (0....9) sulla tastiera.
Tempo attivo	tempo, in cui si deve inviare di nuovo il radiocomando inviato in precedenza azionando un tasto numerico a piacere.

Etichetta numero di serie

Vi preghiamo di voler incollare l'etichetta del numero di serie in un posto sicuro, per es. la Vostra rubrica, la scatola della centralina di comando dell'automazione della porta del Vostro garage, ecc.
Il numero di serie viene richiesto per cancellare tutti i codici di accesso programmati.

Descrizione del funzionamento

Il Telecody è un apparecchio, che invia un comando tramite radio (codice di invio) ad un ricevitore/automazione (per es. automazione della porta del garage), se prima è stato digitato il codice esatto di accesso con la tastiera.
Non appena un codice di accesso è stato digitato completamente, il Telecody invia il comando radio per la durata di 2 secondi (LED 1 acceso).

Norme di sicurezza

- Non azionare il radiotelecomando in luoghi o impianti sensibili dal punto di vista dei radiosegnali (es.: aerei, ospedali).
- Conservare a magazzino e montare il radiotelecomando in maniera stabile; evitare che cada, in quanto il dispositivo può subire danneggiamenti oppure ne può conseguire una riduzione del raggio di azione.
- È indispensabile che le presenti istruzioni di montaggio e funzionamento (IMF) siano lette, comprese e osservate dal personale addetto al montaggio, al funzionamento ed alla manutenzione del radiotelecomando.
- Utilizzare esclusivamente parti di ricambio, accessori e materiale di fissaggio originali del fabbricante.
- L'utilizzatore deve essere informato che, se mai consentito, il telecomando di impianti con rischio di infortuni richiede comunque e sempre il diretto contatto visivo.
- Il radiotelecomando può essere utilizzato soltanto quando si può osservare il movimento della porta e nel raggio di detto movimento non si trovano persone o cose.
- Non montare il radiotelecomando nel campo di funzionamento di una porta.
- Montare il radiotelecomando così da garantire il contatto visivo diretto con l'apparecchio gestito.
- Il comando a distanza non deve mai essere spruzzato con un flessibile dell'acqua o un dispositivo di pulizia ad alta pressione. Può penetrare acqua e danneggiare o distruggere il comando a distanza.

Dichiarazione di conformità CE

La dichiarazione di conformità potrete trovarla all'indirizzo
http://www.sommer-torantriebe.de/html/ce.php

A. Tasti e spie luminose

A.2 LED - rosso	- invio: si accende - segnalazione di errore/reset, lampeggiante - blocco tastiera: lampeggia velocemente per 20 secondi
A.3 LED - gialla	- conferma delle immissioni tramite tasti - segnale reset, tempo attivo, ritardo invio: lampeggia
LED 1 + 2	- programmare codice di accesso, cancellare tutti i codici di accesso, inserire/disinserire tempo attivo: si accendono per 2 secondi
[0] - [9]	Tasto numerico
[ESC]	Tasto cancellazione/interruzione - terminare il tempo attivo - interrompere digitazione codice radio
[P]	Tasto di programmazione - modifica codice di accesso - in combinazione con il tasto [M], selezione dell'impostazione di fabbrica
[M]	Tasto di programmazione - abilitazione/disabilitazione del tempo attivo - in combinazione con il tasto [P] , selezione dell'impostazione di fabbrica.
[●]	Tasto punto - invia radiocomando senza digitare il codice
[○]	Tasto circuito - invia radiocomando senza digitare il codice

Comandi radio

Il Telecody ha 12 radiocomandi, che possono essere attivati direttamente premendo un tasto.

Radiocomando	Tasto	Radiocomando	Tasto
1	[1]	7	[7]
2	[2]	8	[8]
3	[3]	9	[9]
4	[4]	10	[0]
5	[5]	11	[●]
6	[6]	12	[○]

B. Montaggio

- Altezza di montaggio, min. 1,6 m
- Osservare l'altezza di installazione, vedere figura B.

Inserire Telecody

Disattivato alla consegna, deve essere attivato.
1. [M] premere per 5 secondi.

✓ Telecody inserito, LED 2 lampeggia 3 volte, poi si accendono LED 1 + 2 per 2 secondi.

Autoapprendimento di Telecody

1. Premere il tasto di autoapprendimento (A.1) del radioricevitore/azionamento.
2. Selezionare il comando radio desiderato: [0] ...[9], [●] oppure [○]

Avvertenza
Con [●] i [○] tasti non si può programmare nessun codice di accesso

3. Per sicurezza programmare un codice di accesso per ogni radiocomando utilizzato, non è più possibile un azionamento da parte di terzi.
Vedere capitolo “Programmare codice di accesso”.

✓ Autoapprendimento terminato.

Programmazione del codice di accesso

Per sicurezza programmare un codice di accesso per ogni radiocomando utilizzato, non è più possibile un azionamento da parte di terzi.
Il codice di accesso è formato da 2 parti con max. 8 posti.
Parte 1 (cifra 1) -> comando radio selezionato
Parte 2 (cifre 2 ... 8) -> selezionabile liberamente
Esempio per un codice di accesso: [1] [8] [8] [8]

Programmazione del codice di accesso per il comando radio 1:
1. [P] premere.
2. [1] premere
3. [P] premere
4. Digitare parte 1 del codice di accesso: [1] premere
5. Digitare parte 2 del codice di accesso, per es.: [8] premere 3 volte (max. 7 posti)
6. [P] premere

✓ Programmazione terminata. LED 1 + 2 si accendono per 2 secondi.

7. Per il controllo digitare il codice di accesso: [1] [8] [8] [8]
LED 1 si accende per 1 secondo.

Modifica del codice di accesso

Esempio: Codice di accesso per radiocomando 1
1. [P] premere
2. Digitare vecchio codice di accesso: [1] [8] [8] [8]
3. [P] premere
4. Digitare parte 1 del codice di accesso [1] premere
5. Digitare parte 2 del nuovo codice di accesso, per es.: [5] premere 3 volte (max. 7 posti)
6. [P] premere

✓ Programmazione terminata. LED 1 + 2 si accendono per 2 secondi.

7. Per il controllo digitare il codice di accesso: [1] [5] [5] [5]
LED 1 si accende per 1 secondo.

Cancellare il codice di accesso

Ora vengono cancellati tutti i codici di accesso programmati e diventa attiva l'impostazione di fabbrica.
1. [M] premere
2. [P] premere
3. Digitare codice reset (a 9 posti), vedi etichetta.
4. [M] premere
5. [P] premere

✓ Tutti i codici di accesso cancellati. LED 1 + 2 si accendono per 2 secondi.

Funzionamento

Premesse:
- radiocomando desiderato autoappreso su ricevitore.
- codice di accesso programmato.

Ora si può attivare un radiocomando (per es. per aprire la porta del garage) digitando un codice di accesso.
Digitando l'ultima cifra di un codice di accesso valido, viene subito inviato il radiocomando al ricevitore.

Abilitazione/disabilitazione del tempo attivo

Condizione alla consegna: DISABILITATO
Durante il tempo attivo (durata di 20 secondi) si può premere un tasto a piacere (eccetto [P], [M], [ESC]). Il codice di accesso prima digitato viene inviato e il tempo attivo inizia di nuovo per 10 secondi. Il tempo attivo è valido per tutti i radiocomandi.
Inserire/Disinserire
Se il tempo attivo è disinserito, viene inserito e se è inserito, viene disins.
1. [M] premere
2. [●] premere
3. [M] premere

✓ Programmazione terminata. LED 1 + 2 si accendono per 2 secondi.

Tempo attivo abilitato?
Come procedere per verificare se il tempo attivo è abilitato o disabilitato?
1. Digitare il codice di accesso valido - Il radiocomando viene inviato per 1 secondo, il LED 1 si accende.
2. Il LED 2 lampeggia dopo l'invio del radiocomando per 20 secondi.

Inserire/Disinserire la temporizzazione di invio

Stato alla consegna: OFF
Il radiocomando viene inviato con un ritardo di 1 ...9 secondi. Campo di regolazione 0 ... 9, dove 0 significa ritardo di invio OFF. Il ritardo di invio è valido per tutti i radiocomandi.
Inserire/Disinserire
1. [M] premere
2. [○] premere
3. scegliere la durata di ritardo desiderata: [0] ... [9]
4. [M] premere

✓ Programmazione terminata. LED 1 + 2 si accendono per 2 secondi.

C. Sostituzione della pila

- Fare in modo che i bambini non abbiano accesso alla batteria. In caso di ingestione della pila, rivolgersi immediatamente ad un medico.
- Non inghiottire la batteria, non aprire, non caricare o entrare in contatto con acqua, fuoco o temperature elevate: altrimenti potrebbe esplodere, consumarsi e causare danni.
- Per la sostituzione della pila utilizzare soltanto il tipo CR 123 A (3 Volt).
- Ai fini tanto della conservazione a magazzino quanto dello smaltimento, la pila deve essere opportunamente imballata. La pila non deve venire a contatto con altri oggetti metallici, altrimenti potrebbe scaricarsi, incendiarsi o subire danneggiamenti.
- Non gettare la pila tra i rifiuti domestici.
- Le batterie danneggiate o consumate dovranno essere smaltite come da prescrizione. RivolgeteVi, per cortesia, alle autorità locali per la protezione dell'ambiente oppure all'impresa di smaltimento rifiuti di Vostra fiducia.
- Non togliere la protezione dell'inversione di polarità. In caso di errata installazione della batteria, questa protezione impedisce di danneggiare o distruggere il comando a distanza.
- Serrare le viti (3) con la croce (come quando si sostituisce la ruota di un'automobile), per fare in modo che la scatola venga chiusa senza un serraggio eccessivo. Altrimenti l'acqua può penetrare nella scatola.
Il comando a distanza deve essere fatto scivolare facilmente sul supporto, altrimenti stringere le viti (3).

Procedura:
1. Togliere le protezioni (1).
2. Allentare e rimuovere la vite (2).
3. Estrarre il Telecody dal supporto.
4. Allentare e rimuovere le viti (3).
5. Aprire il Telecody.
6. Estrarre la batteria (4) e inserire una nuova batteria (Controllare la polarità esatta!).
7. Rimontare in successione inversa: Pos. 4 ...1

Garanzia ed assistenza tecnica

La garanzia è conforme alle disposizioni di legge. Interlocutore per eventuali prestazioni in garanzia è il commerciante specializzato. La garanzia ha validità soltanto nella nazione dove è stato acquistato il prodotto.
La garanzia decade in caso di apertura forzata dell'alloggiamento.
Risultano escluse dalla garanzia le pile, i fusibili e le lampadine.
Per assistenza tecnica, parti di ricambio ed accessori Vi invitiamo a rivolgerVi al Vostro commerciante specializzato.
Abbiamo cercato di strutturare il libretto d'istruzioni (LI) nella maniera più chiara possibile. Per suggerimenti in proposito oppure per ottenere ulteriori informazioni non presenti nel LI, Vi preghiamo di metterVi contatto con noi:
fax: 0049 / (0)7021 / 8001-403
e-mail: doku@sommer-torantriebe.de

Smaltimento

Attenersi scrupolosamente alle disposizioni in vigore nelle diverse nazioni.

Ricerca ed eliminazione guasti

Non andate avanti, contattate il Vostro Concessionario o cercate aiuto in Internet all'indirizzo “http://www.sommer-torantriebe.de” e lì passate al “Forum”.

Guasto	Causa
L'azionamento non parte	Autoapprendimento del Telecody non eseguito Batteria consumata
Nessuna digitazione di codice di accesso. LED 1 + 2 lampeggiano alternativamente, per 20 secondi	Si è digitato 3 volte il codice di accesso errato o la digitazione è stata interrotta con ESC
Il LED lampeggia	Immissione errata
Il LED 2 lampeggia: 2x - pausa - 2x	Conteggio tempo attivo
LED 1 lampeggia durante l'invio di un codice di accesso	Batteria consumata
Nessuna reazione ad una digitazione della tastiera	Telecody disinserito, vedere capitolo Inserire Telecody
LED 2 si accende con brevi pause	Ritardo invio attivo
Nessuna digitazione di un codice di accesso	Scarica elettrostatica da parte dell'operatore. ---> Si prega premere il tasto ESC

(NL) Telecody

Technische gegevens

Zendfrequentie	868,8 / 434,42 MHz
Temperatuurbereik	-20 - +55 °C
Bereik	afhankelijk van de omgeving, ca 50 m
Beschermingsklasse	IP 64
Batterijtype	type: CR 123 A (3 Volt)
Afmetingen	142 x 48 x 30 mm (incl. houder)
Gewicht	ca. 180 g (incl. batterij zonder houder)
Radiografische commando's	12 (10 stuks met programmeerbare toegangscode, 2 stuks zonder)

Beschrijving

Radiografisch commando	Dit zendt Telecody uit nadat een geldige toegangscode ingevoerd is.
Toegangscode	Invoer van een cijfer of van een cijfervolgorde (0 ...9) via het toetsenbord.
Actieftijd	Tijd waarin door het indrukken van een willekeurige cijfertoets het van tevoren verzonden commando opnieuw verzonden wordt.

Sticker serienummer

Plak de sticker met het serienummer a.u.b. op een veilige plek, bijv. in uw adresboekje, op de besturingsbehuizing van de aandrijving van uw garagenpoort, enz.
Het serienummer hebt u nodig om alle geprogrammeerde toegangscodes te wissen.

Functiebeschrijving

Telecody is een toestel dat d.m.v. draadloze telecommunicatie een commando (zendcode) naar een ontvanger/-aandrijving (bijv. de aandrijving van een garagepoort) uitzendt, als van te voren via het toetsenbord de juiste toegangscode ingevoerd is.
Zodra een complete toegangscode ingevoerd is, zendt Telecody 2 seconden lang een radiografisch bevel (LED 1 is verlicht).

Veiligheidsvoorschriften

- Radiografische afstandsbediening niet in werking stellen op plaatsen of bij installaties, die gevoelig zijn voor radiografische golven (bijv. vliegtuigen, ziekenhuizen).
- Radiografische afstandsbediening stabiel opslaan en monteren, indien de afstandsbediening op de grond valt, kan dit beschadiging of vermindering van de actieradius tot gevolg hebben.
- Deze montage- en gebruiksaanwijzing (MGA) dient door de persoon, die de radiografische afstandsbediening monteert, gebruikt of onderhoudt, gelezen, begrepen en in acht genomen worden.
- Alleen originele reservedelen, toebehoren en bevestigingsmateriaal van de fabrikant gebruiken.
- De gebruiker moet erover geïnformeerd zijn, dat indien installaties, waarbij gevaar voor ongevallen bestaat, op afstand worden bediend, dit alleen mag gebeuren, als de installatie direct in het oog gehouden wordt.
- De radiografische afstandsbediening mag alleen gebruikt worden, als de beweging van de deur gezien kan worden en zich geen personen of voorwerpen in in de bewegingsradius bevinden.
- Radiografische afstandsbediening niet monteren in de draairadius van een deur.
- Radiografische afstandsbediening zo monteren dat het toestel, dat op afstand bediend wordt, direct in het oog gehouden kan worden.
- De radiografische afstandsbesturing mag nooit met een waterslang of een hogedrukreiniger afgespoten worden. Er kan water binnendringen en zodoende kan de afstandsbesturing beschadigd of vernield worden.

EG-Conformiteitsverklaring

De conformiteitsverklaring vindt u onder
http://www.sommer-torantriebe.de/html/ce.php

A. Meldings- en toetsenverklaring

A.2 LED - rood	- zendbedrijf: is verlicht - storings- / Reset-melding, knippert - toetsenbordvergrendeling: knippert snel 20 seconden lang
A.3 LED - geel	- bevestigt toetsinformatie - brandt kort - reset-melding, actieftijd, zendvertraging: knippert
LED 1 + 2	- toegangscode programmeren, wissen van alle toegangscodes, actieftijd in- / uitschakelen: zijn 2 seconden lang verlicht
[0] - [9]	Cijfertoets
[ESC]	Afbreek- / Wistoets - actieftijd beëindigen - invoer radiografische code afbreken
[P]	Programmeertoets - toegangscode veranderen - op fabrieksinstelling in combinatie met [M]-toets zetten.
[M]	Programmeertoets - actieve tijd in- of uitschakelen - op fabrieksinstelling in combinatie met [P]-toets zetten.
[•]	Punttoets - zendt een radiografisch commando zonder code-invoer
[O]	Cirkeltoets - zendt een radiografisch commando zonder code-invoer

Radiografische commando's

Telecody heeft 12 radiografische commando's, die direct geactiveerd kunnen worden door een toets in te drukken.

Radiografisch commando	Toets	Radiografisch commando	Toets
1	[1]	7	[7]
2	[2]	8	[8]
3	[3]	9	[9]
4	[4]	10	[0]
5	[5]	11	[•]
6	[6]	12	[O]

B. Montage

- Montagehoogte, min. 1,6 m.
- Inbouwpositie in acht nemen, zie afbeelding B.

Telecody inschakelen

Het toestel is bij levering gedeactiveerd, u moet het activeren.
1. [M] 5 seconden lang indrukken.

✓ Telecody ingeschakeld. LED 2 knippert 3x, daarna is de LED 1 + 2 twee seconden lang verlicht.

Telecody aanleren

1. Leertoets aan de radiografische ontvanger /aandrijving indrukken.
2. Gewenst radiografisch commando selecteren: [0] ...[9], [•] of [O]

Opmerking
Bij de toetsen [•] en [O], kan geen toegangscode geprogrammeerd worden.

3. Voor de zekerheid voor elk toegepast radiografisch commando een toegangscode programmeren, het gebruik door derden is daardoor niet meer mogelijk. Zie hoofdstuk "Toegangscode programmeren".

✓ Aanleren beëindigd.

Toegangscode programmeren

Voor de zekerheid voor elk toegepast radiografisch commando een toegangscode programmeren, het gebruik door derden is daardoor niet meer mogelijk.
Toegangscode bestaat uit 2 delen, met max. 8 cijfers.
Deel 1 (veld 1) -> geselecteerd radiografisch commando
Deel 2 (velden 2 ... 8) -> vrije keus
Voorbeeld voor een toegangscode: [1] [8] [8] [8]

Toegangscode voor radiografisch commando 1 programmeren:
1. [P] indrukken
2. [1] indrukken
3. [P] indrukken
4. Deel 1 van de toegangscode invoeren: [1] indrukken
5. Deel 2 van de toegangscode invoeren, bijv: [8] 3x indrukken (max. 7 cijfers)
6. [P] indrukken

✓ Programmering afgesloten. LED 1 is 1 seconde lang verlicht.

7. Ter controle de toegangscode invoeren: [1] [8] [8] [8] LED 1 is 1 seconde lang verlicht.

Toegangscode veranderen

Voorbeeld: toegangscode voor radiografisch commando 1
1. [P] indrukken
2. oude toegangscode invoeren: [1] [8] [8] [8]
3. [P] indrukken
4. Deel 1 van de toegangscode invoeren: [1] indrukken
5. Deel 2 van de nieuwe toegangscode invoeren, bijv: [5] 3x indrukken (max. 7 cijfers)
6. [P] indrukken

✓ Programmering afgesloten. LED 1 + 2 zijn 2 seconden verlicht.

7. Ter controle de toegangscode invoeren: [1] [5] [5] [5] LED 1 brandt 2 seconden lang.

Toegangscode wissen

Hierbij worden alle geprogrammeerde toegangscodes gewist en de instelling van de fabriek wordt actief.
1. [M] indrukken
2. [P] indrukken
3. Reset-code (9 cijfers) invoeren, zie sticker.
4. [M] indrukken
5. [P] indrukken

✓ Alle toegangscodes gewist. LED 1 + 2 zijn 2 seconden verlicht.

Werking

Voorwaarden:
- gewenst radiografisch commando op ontvanger aangeleerd.
- Toegangscode programmeren.

Nu kan een radiografisch commando (bijv. garagepoort openen) geactiveerd worden door een toegangscode in te voeren.
Met de invoer van het laatste cijfer van een geldige toegangscode wordt het radiografische commando meteen naar de ontvanger verzonden.

Actieve tijd in / uitschakelen

Toestand bij levering: UIT
Tijdens de actieftijd (duur 20 seconden) kan een willekeurige toets (behalve [P], [M], [ESC]) ingedrukt worden. De van tevoren ingevoerde toegangscode wordt verzonden en de actieftijd begint opnieuw voor 10 seconden. De actieftijd geldt voor alle radiografische commando's.
In- / Uitschakelen
Als de actieftijd uitgeschakeld is, wordt ze ingeschakeld en als ze ingeschakeld is, wordt ze uitgeschakeld.
1. [M] indrukken
2. [•] indrukken
3. [M] indrukken

✓ Programmering afgesloten. LED 1 + 2 zijn 2 seconden verlicht.

Actieve tijd ingeschakeld?
Hoe kan men controleren of de actieve tijd in- of uitgeschakeld is?
1. Geldige toegangscode invoeren - radiografisch commado wordt 1 seconde uitgezonden, LED 1 is verlicht.
2. LED 2 knippert nadat het radiografisch commando 20 seconden lang uitgezonden is.

Zendvertraging in- / uitschakelen

Toestand bij de levering: UIT
Het radiografisch commando wordt met een vertraging van 1 ... 9 seconden uitgezonden. Instelbereik 0 ...9, waarbij 0 zendvertraging UIT betekent. De zendvertraging geldt voor alle radiografische commando's.
In- / Uitschakelen
1. [M] indrukken
2. [O] indrukken
3. gewenste vertragingsduur selecteren: [0] ...[9]
4. [M] indrukken

✓ Programmering afgesloten. LED 1 + 2 zijn 2 seconden verlicht.

C. Batterij vervangen

- Batterij tegen kinderen beschermen. Indien de batterij ingeslikt wordt, onmiddellijk een arts raadplegen.
- Batterij niet inslikken, niet openen, niet opladen of in contact laten komen met water, vuur of hoge temperaturen: de batterij kan anders exploderen, uitlopen en schade veroorzaken.
- Batterij alleen vervangen door type CR 123 A (3 Volt).
- Batterij altijd inpakken als ze bewaard of weggegooid wordt. Batterij mag niet in contact komen met andere metalen voorwerpen, daardoor zou de batterij kunnen leeg lopen, in brand kunnen raken of bschadigd kunnen worden.
- Batterij niet in het huisvuil gooien.
- Beschadigde of verbruikte batterijen volgens de voorschriften als afval verwijderen. Wendt u tot de plaatselijke milieu-instantie of de afvalverwerker.
- De beveiliging tegen verkeerde poling niet verwijderen. Deze beveiliging voorkomt dat bij een verkeerde inbouw van de batterij, de radiografische afstandsbesturing wordt beschadigd of vernield.
- De schroeven (3) altijd kruisgewijs vastschroeven (zoals bij het vervangen van een autoband), zodat de behuizing zonder verspanningen gesloten wordt. Anders kan water de behuizing binnendringen.
De radiografische afstandsbesturing moet zich gemakkelijk in de houder laten schuiven, anders de schroeven nog eens aandraaien.

Afloop:
1. Afdekkingen (1) verwijderen.
2. Schroef (2) losdraaien en verwijderen.
3. Telecody uit de houder trekken.
4. Schroeven (3) losdraaien en verwijderen.
5. Telecody openen.
6. Batterij (4) eruit nemen en de nieuwe batterij in precies dezelfde ligging terugplaatsen (let op de juiste poling!).
7. In elkaar zetten in de omgekeerde volgorde: Pos. 4 ...1

Garantie en klantenservice

De garantie komt overeen met de wettelijke bepalingen. U kunt zich tot het vakbedrijf wenden, indien u eventueel aanspraak wilt maken op de garantie. De aanspraak op garantie geldt alleen voor het land, waarin het product gekocht is.
Indien het huis met geweld geopend wordt, vervalt de garantie.
Batterijen, zekeringen en gloeilampen vallen niet onder de garantie. Indien u de klantenservice, reservedelen of toebehoren nodig hebt, kunt u zich tot het vakbedrijf wenden.
Wir hebben getracht, de gebruiksaanwijzing (GA) zo overzichtelijk mogelijk te maken. Indien u tips ter verbetering hebt of indien gegevens in de GA ontbreken, stuur deze tips dan a.u.b. aan:

Fax.: 0049 / (0)7021 / 8001-403
email: doku@sommer-torantriebe.de

Afvalverwijdering

De specifieke voorschriften van de afzonderlijke landen in acht nemen.

Hulp bij storingen

Als er iets misgaat, neem dan contact op met uw vakhandelaar of zoek hulp op internet onder "http://www.sommer-torantriebe.de"onder "Forum".

Storing	Oorzaak
Aandrijving start niet	Telecody niet aangeleerd. Batterij leeg.
Geen invoer van een toegangscode mogelijk. LED 1 + 2 knipperen afwisselend, 20 seconden lang.	Er werd 3x de verkeerde toegangscode ingevoerd of de invoer werd met ESC afgebroken.
LED 2 knippert	verkeerde gegevens ingevoerd
LED 2 knippert: 2x - pauze - 2x	Actieve tijd in werking
LED 1 knippert bij het zenden van een toegangscode.	Batterij leeg
Geen reactie op een invoer via het toetsenbord.	Telecody uitgeschakeld, zie hoofdstuk Telecody inschakelen.
LED 2 is met korte pauzes verlicht.	Zendvertraging actief.
Geen invoer van een toegangscode mogelijk.	Elektrostatische ontlading door de bediener. -> A.u.b. ESC-toets indrukken.

(S) Telecody

Tekniska data

Radiofrekvens	868,8 / 434,42 MHz
Temperaturområde	-20 till +55 °C
Räckvidd	beroende på omgivning, ca 50 m
Skyddsklass	IP 64
Batteri	Typ: CR 123 A (3 Volt)
Dimensioner	142 x 48 x 30 mm (inkl hållare)
Vikt	ca 180 g (inkl batteri utan hållare)
Radiosignaler	12 (10 st med programmerad åtkomstkod, 2 st utan)

Förklaring

Radiokod	Telecody sänder iväg en radiosignal efter det att en giltig åtkomstkod har matats in.
Åtkomstkod	Inmatning av en siffra eller en sifferserie (0 ... 9) via en knappsats.
Aktiv tid	Därmed avses den tid, som avlöper efter det att en valfri siffertangent har tryckts in, innan den tidigare utsända radiokoden skickas iväg på nytt.

Etikett med serienummer

Vi ber dig klistra fast etiketten med serienumret på ett säkert ställe, t ex i din adressbok, utanpå höljet på garageportens drivmekanism, m m.
Serienumret behövs vid radering av alla inprogrammerade åtkomstkoder.

Funktionsbeskrivning

Telecody är en apparat, som sänder en order (radiokod) till en mottagare / drivenhet (t ex en drivmekanism för garageportar), om man har matat in rätt åtkomstkod via knappsatsen.
Så snart hela sifferkoden har matats in, sänder Telecody radiokoden under 2 sekunder (lysdioden 1 lyser).

Säkerhetsanvisningar

- Använd inte fjärrkontroll på platser eller i anläggningar som är känsliga för radiostörning (t.ex. flygplan, sjukhus).
- Placera och montera fjärrkontrollen stadigt, om den faller ner kan det leda till skador eller minskad räckvidd.
- Denna monterings- och bruksanvisning (MBA) måste läsas, förstås och följas av den person som monterar, använder eller utför underhåll på fjärrkontrollen.
- Använd endast reservdelar, tillbehör och fästdon i originalutförande från tillverkaren.
- Användaren måste informeras om att fjärrstyrning av anläggningar med olycksfallsrisk endast får utföras inom direkt synhåll, om den överhuvudtaget ska användas.
- Fjärrkontrollen får användas endast om man kan se portens rörelse och inga personer eller föremål finns i rörelseområdet.
- Montera inte fjärrkontrollen inom portens öppningsradie.
- Montera fjärrkontrollen så att man har fritt synfält till det som ska fjärrstyras.
- Radiostyrningen får aldrig sprutas av med en vattenslang eller högtryckstvätt. Då kan vatten tränga in i mekanismen och radiostyrningen bli skadad eller förstörd.

EG-överensstämmelseförklaring

En försäkran om överensstämmelse hittar Du på internet under http://www.sommer-torantriebe.de/html/ce.php

A. Förklaring av display och knappar

A.2 Lysdiod - röd	sändning: lyser - fel- eller återställningsmeddelande, blinkar - tangentspärr: blinkar snabbt i 20 sekunder
A.3 Lysdiod - - gul	bekräftar knappinmatning - lyser kortvarigt - reset-meddelande, aktiv tid, sändningsfördröjning blinkar
Lysdiod 1 + 2	- programmera åtkomstkod, radera alla åtkomstkoder, inkoppling / avstängning aktiv tid: lyser i 2 sekunder
[0] - [9]	Siffertangent
[ESC]	Tangent avbryt / ta bort - avsluta aktiv tid - avbryt inmatning åtkomstkod programmeringstangent
[P]	Programmeringstangent - ändra lösenord - ställa in fabrikens inställning i kombination med [M] -knappen.
[M]	Programmeringstangent - slå på eller stänga av - ställa in fabrikens inställning i kombination med [P] -knappen.
[•]	Punkttangent - sänder radiokod utan inmatning av åtkomstkod.
[O]	Ringtangent - sänder radiokod utan inmatning av åtkomstkod.

Radiokoder

Apparaten Telecody har 12 olika radiosignaler, som kan utlösas genom att trycka på en tangent.

Radiokod	Tangent	Radiokod	Tangent
1	[1]	7	[7]
2	[2]	8	[8]
3	[3]	9	[9]
4	[4]	10	[0]
5	[5]	11	[•]
6	[6]	12	[O]

B. Montering

- Montera kodlåset på en höjd av minst 1,6 m.
- Tänk på placeringen, se bilden B.

Inkoppling av Telecody

Vid leverans är apparaten avstängd och måste därför aktiveras.
1. [M] håll tangenten intryckt i 5 sekunder.

✓ Telecody är inkopplad Lysdiod 2 blinkar 3 x, därefter lyser dioderna 1 + 2 i 2 sekunder.

Inlärning av Telecody

1. Tryck på inlärningsknappen på mottagaren/drivenheten/ kretskortet
2. Tryck önskat fjärrkommando: [0] ...[9], [•] eller [O]

Hänvisning
Med tangenterna [•] och [O], kan ingen personlig åtkomstkod programmeras in.

3. För säkerhets skull bör för varje använd radiokod en särskild åtkomstkod programmeras in, då kan inga obehöriga få tillträde.
Se kapitel "Inprogrammering av åtkomstkod".

✓ Inlärningen är avslutad.

Programmera lösenord

För säkerhets skull bör för varje använd radiokod en särskild åtkomstkod programmeras in, då kan inga obehöriga få tillträde.
Åtkomstkoden (sifferkoden) består av 2 delar, med max 8 enheter.
Del 1 (position 1) -> vald radiokod
Del 2 (position 2-8) -> fritt valbar (lösenord)
Exempel på en åtkomstkod: [1] [8] [8] [8]

Programmera lösenord för radiokod 1:
1. [P] tryck
2. [1] tryck
3. [P] tryck
4. Mata in del 1 av åtkomstkoden: [1] tryck
5. Mata in del 2 av åtkomstkoden, t ex: [8] tryck 3 x (max 7 positioner)
6. [P] tryck

✓ Inprogrammeringen är avslutad. Lysdioderna 1 + 2 lyser i 2 sekunder.

7. Kontrollera genom att mata in åtkomstkoden: [1] [8] [8] [8] Lysdiod 1 lyser i 1 sekund.

Ändra lösenord

Exempel: åtkomstkod för radiokod 1
1. [P] tryck
2. Mata in den gamla åtkomstkoden: [1] [8] [8] [8]
3. [P] tryck
4. Mata in del 1 av åtkomstkoden: [1] tryck
5. Mata in del 2 av den nya åtkomstkoden, t ex: [5] tryck 3 x (max 7 positioner)
6. [P] tryck

✓ Inprogrammeringen är avslutad. Lysdioderna 1 + 2 lyser i 2 sekunder.

7. Kontrollera genom att mata in åtkomstkoden [1] [5] [5] [5] Lysdiod 1 lyser i 1 sekund.

Radering av åtkomstkoden

Då raderas alla inprogrammerade åtkomstkoder, och inställningen från fabrik blir åter aktiv.
1. [M] tryck
2. [P] tryck
3. Mata in Reset-koden (9 siffror), se etikett.
4. [M] tryck
5. [P] tryck

✓ Samtliga åtkomstkoder är raderade. Lysdioderna 1 + 2 lyser i 2 sekunder.

Funktion

Förutsättningar:
- inlärning av önskad radiokod har utförts i mottagaren.
- åtkomstkoden måste vara inprogrammerad.

Genom inmatning av en åtkomstkod kan nu en radiosignal (t ex "Öppna garageport") aktiveras.
Så snart den sista siffran i en giltig åtkomstkod har matats in, sänds motsvarande radiosignal omedelbart till mottagaren.

Slå på/stänga av aktivtid

Läge vid leverans är FRÅN
Under den aktiva tiden (20 sekunder lång) kan en valfri tangent (med undantag för [P], [M], [ESC]) tryckas in. Den tidigare inmatade åtkomstkoden sänds, och den aktiva tiden börjar räknas från början igen med 10 sekunder. Den aktiva tiden gäller för samtliga radiosignaler.
In- / urkoppling
Om den aktiva tiden är avstängd, kopplas den in, och om den är inkopplad, stängs den av.
1. [M] tryck
2. [•] tryck
3. [M] tryck

✓ Inprogrammeringen är avslutad. Lysdioderna 1 + 2 lyser i 2 sekunder.

Aktiv tid inkopplad?
Hur kan man kontrollera, om den aktiva tiden är inkopplad eller avstängd?
1. Mata in en giltig åtkomstkod. - Radiosignalen sänds under 1 sekund, lysdioden 1 lyser.
2. Lysdioden 2 blinkar under 20 sekunder efter det att radiosignalen har sänts.

Inkoppling / avstängning av signalfördröjning

In- / urkoppling av sändningsfördröjning

Leveranstillstånd: FRÅN
Radiosignalen sänds med en fördröjning av 1 ... 9 sekunder. Inställningsområde 0 ... 9, varvid 0 betyder att signalfördröjningen står på FRÅN. Fördröjningen gäller för samtliga radiosignaler.
In- / urkoppling
1. [M] tryck
2. [O] tryck
3. Välj önskad fördröjningstid: [0] ...[9]
4. [M] tryck

✓ Inprogrammeringen är avslutad. Lysdioderna 1 + 2 lyser i 2 sekunder.

C. Batteribyte

- Se till att barn inte får tag i batteriet. Uppsök läkare om någon råkar svälja batteriet.
- Batteriet får inte sväljas, inte öppnas, inte laddas på nytt eller komma i kontakt med vatten, eld eller höga temperaturer. I annat fall kan det explodera, innehållet rinna ut eller batteriet kan orsaka andra skador.
- Ersätt endast med typ CR 123 A (3 Volt).
- Förpacka alltid batteriet när det lagras eller kastas. Batterier får inte komma i kontakt med andra metallföremål, det skulle kunna ladda ur, antända eller skada batteriet.
- Kasta inte batteriet i hushållssoporna.
- Skadade och förbrukade batterier måste tas om hand enligt föreskrift. Vänd dig till den lokala miljövårdsmyndigheten eller en avfallshanteringsstation.
- Ta inte bort polskyddet. Detta skydd förhindrar, att batteriet sätts in fel och att radiostyrningen blir skadad eller förstörd.
- Dra alltid åt skruvarna (3) i kors (som vid ett hjulbyte på en bil), så att höljet stängs utan spänningar. I annat fall kan vatten tränga in i höljet.
Radiostyrningen ska lätt kunna skjutas in i hållaren, i annat fall behöver skruvarna (3) dras efter.

Gör så här:
1. Ta bort täckbrickan (1).
2. Lossa och ta bort skruven (2).
3. Dra ut Telecody ur hållaren.
4. Lossa och ta bort skruvarna (3).
5. Öppna Telecody.
6. Plocka ut det gamla batteriet (4) och sätt in ett nytt batteri (se till, att polerna är vända åt rätt håll).
7. Sätt ihop apparaten i omvänd ordning: Pos 4 ... 1

Garanti och kundtjänst

Garantin motsvarar de lagstadgade bestämmelserna. Kontaktpartner för eventuella garantiprestationer är fackhandlaren. Garantianspråk gäller endast i det landet, där produkten är inhandlad.
Om höljet öppnas med våld, förlorar garantin sin giltighet.
Batterier, säkringar och glödlampor är undantagna från garantin.
Om du behöver service, reservdelar eller tillbehör, vänd dig till din fackhandlare.
Vi har försökt att göra denna bruksanvisning (BA) så överskådlig som möjligt. Om du har förslag på hur den kan förbättras eller om du tycker att uppgifter saknas, skicka dina synpunkter och förslag till oss på följande adress:

Fax: 0049 / (0)7021 / 8001-403
E-post: doku@sommer-torantriebe.de

Återvinning

Följ landets gällande bestämmelser.

Hjälp vid fel

Kör Du fast, kan Du fråga Din fackhandlare eller söka hjälp via Internet under "http://www.sommer-torantriebe.de" under "Forum".

Fel	Orsak
Drivenheten startar inte	Kodlåset är inte programmerat Batteriet svagt
Inmatning av åtkomstkod är inte möjlig. Lysdioderna 1 + 2 blinkar växelvis under 20 sekunder.	Fel åtkomstkod har matats in 3 x i följd, varför ESC har spärrat inmatningen.
Lysdiod 2 blinkar	Fel inmatning
Lysdiod 2 blinkar: 2x - Paus - 2x	Aktivtiden pågår
Lysdioden 1 blinkar under sändning av en åtkomstkod.	Batteriet är slut.
Ingen reaktion efter inmatning via tangenter.	Telecody är avstängd, se under kapitlet Inkoppling av Telecody.
Lysdioden 2 lyser med korta pauser.	Sändningsfördröjning är aktiv.
Inmatning av åtkomstkod är inte möjlig.	Användaren har orsakat elektrostatisk urladdning. -> Var god tryck på tangent ESC.

(CZ) Telecody

Technické údaje

Kmitočet	868,8 / 434,42 MHz
Rozsah teplot	-20 - +55 °C
Dosah	v závislosti na okolí, cca 50 m
Stupeň krytí	IP 64
Baterie	Typ: CR 123 A (3 volty)
Rozměry	142 x 48 x 30 mm (včetně držáku)
Hmotnost	cca 180 g (vč. baterie bez držáku)
Příkazy dálkového ovládání	12 (10 s programovatelným přístupovým kódem, 2 bez něj)

Pojmy

Vysílaný příkaz	Ten vysílá Telecody po zadání platného přístupového kódu.
Přístupový kód	Zadání čísla nebo skupiny čísel (0 ...9) na klávesnici.
Aktivní čas	Čas během něhož je po stisknutí libovolného číslicového tlačítka znovu vysílán již předtím vysílaný příkaz.

Nálepka se sériovým císlem

Nalepte prosím nálepku se sériovým císlem na bezpecné místo, napr. do Vašeho adresáre, skrínky rízení Vašeho pohonu garážových vrat atd.
Sériové císlo je potreba pro výmaz všech naprogramovaných prístupových kódu.

Popis funkce

Telecody je přístroj, který vysílá příkaz (vysílací kód) do přijímače/pohonu (např. pohonu garážových vrat), pokud byl předem zadán správný přístupový kód prostřednictvím klávesnice.
Jakmile je kompletně zadán přístupový kód, vysílá Telecody příkaz 2 vteřiny dlouho (svítí LED 1).

Bezpečnostní pokyny

- Na funkčně technicky citlivých místech nebo u zařízení dálkové ovládání nepoužívejte (např.: v letadle, v nemocnici).
- Dálkové ovládání ukládejte na stabilní místo – pád by mohl vést k poškození nebo sníženému dosahu.
- Osoba, která dálkové ovládání montuje, provozuje nebo udržuje, musí tento Návod k montáži a provozu přečíst, porozumět mu a respektovat jej.
- Používejte jen originální náhradní díly, příslušenství a upevňovací materiál od výrobce.
- Uživatel musí být informován o tom, že dálkové ovládání zařízení s nebezpečím úrazu smí být používáno, pokud vůbec, tak pouze za přímého vizuálního kontaktu.
- Dálkové ovládání smí být používáno jen tehdy, je-li na pohyb vrat vidět a pokud se v oblasti pohybu nenacházejí žádné osoby nebo předměty.
- Dálkové ovládání nemontujte v oblasti otáčení vrat.
- Dálkové ovládání montujte na místo s přímým výhledem na ovládaný přístroj.
- Dálkové ovládání nikdy neostříkávejte hadicí nebo vysokotlakým cisticem. Mohla by do nej vniknout voda a dojít k jeho poškození nebo zničení.

Prohlášení o shodě EU

Prohlášení o shodě naleznete na
http://www.sommer-torantriebe.de/html/ce.php

A. Vysvětlení zobrazení a tlačítek

A.2 LED - červená	- režim vysílání: svítí - chybové hlášení / hlášení Reset, bliká - potvrzuje zadání tlačítkem
A.3 LED - žlutá	- potvrzuje zadání tlačítkem - krátce svítí - hlášení Reset, aktivní čas, zpoždění vysílání: bliká
LED 1 + 2	- programování přístupového kódu, vymazání všech přístupových kódů, zapnutí a vypnutí aktivního času: svítí 2 vteřiny
[0] - [9]	Číslicové tlačítko
[ESC]	Tlačítko Zrušit/výmaz - aktivní čas ukončit - přerušit zadávání vysílacího kódu
[P]	Programovací tlačítko - změna přístupového kódu - uvedení do továrního nastavení v kombinaci s tlačítkem [M].
[M]	Programovací tlačítko - zapnutí nebo vypnutí aktivního času - uvedení do továrního nastavení v kombinaci s tlačítkem [P].
[·]	Tlačítko tečka - vysílá příkaz bez zadání kódu.
[O]	Tlačítko okruhu - vysílá příkaz bez zadání kódu.

Příkazy dálkového ovládání

Telecody má 12 příkazů, které mohou být přímo vyvolány stisknutím jednoho tlačítka.

Vysílaný příkaz	Tlačítko	Vysílaný příkaz	Tlačítko
1	[1]	7	[7]
2	[2]	8	[8]
3	[3]	9	[9]
4	[4]	10	[0]
5	[5]	11	[·]
6	[6]	12	[O]

B. Montáž

- Montážní výška min. 1,6 m.
- Dbejte na montážní polohu, viz obr. B.

Zapnutí přístroje Telecody

Při dodání je přístroj deaktivován, musíte jej aktivovat.
1. [M] stisknout na 5 vteřin.

✓ Telecody je zapnuto. LED 2 zabliká 3x, potom LED 1 + 2 svítí 2 vteřiny.

Naprogramování přístroje Telecody

1. Stiskněte programovací tlačítko (A.1) na přijímači dálkového ovládání/pohonu.
2. Zvolte požadovaný příkaz: [0] ... [9], [·] nebo [O]

Upozornění
U tlačítek [·] a [O], nemůže být naprogramován přístupový kód.

3. Z bezpečnostních důvodů naprogramujte pro každý vysílaný příkaz jeden přístupový kód, pak již není možné ovládání cizí osobou.
Viz kapitola „Naprogramování přístupového kódu".

✓ Naprogramování ukončeno.

Naprogramování přístupového kódu

Z bezpečnostních důvodů naprogramujte pro každý vysílaný příkaz jeden přístupový kód, pak již není možné ovládání cizí osobou.
Přístupový kód se skládá ze 2 částí, s max. 8 místy.
Část 1 (pozice 1) -> zvolený příkaz
Část 2 (pozice 2 ... 8) -> volně volitelná
Příklad pro přístupový kód: [1] [8] [8] [8]

Naprogramování přístupového kódu pro příkaz 1:
1. [P] stisknout
2. [1] stisknout
3. [P] stisknout
4. Zadejte část 1 přístupového kódu: [1] stisknout
5. Zadejte část 2 přístupového kódu, např.: [8] 3x stisknout (max. 7 pozic)
6. [P] stisknout

✓ Programování ukončeno. LED 1 + 2 svítí 2 vteřiny.

7. Pro kontrolu zadejte přístupový kód: [1] [8] [8] [8] LED 1 svítí 1 vteřinu.

Změna přístupového kódu

Příklad: Přístupový kód pro příkaz 1
1. [P] stisknout
2. zadejte starý přístupový kód: [1] [8] [8] [8]
3. [P] stisknout
4. Zadejte část 1 přístupového kódu: [1] stisknout
5. Zadejte část 2 přístupového kódu, např.: [5] 3x stisknout (max. 7 pozic)
6. [P] stisknout

✓ Programování ukončeno. LED 1 + 2 svítí 2 vteřiny.

7. Pro kontrolu zadejte přístupový kód [1] [5] [5] [5] LED 1 svítí 1 vteřinu.

Výmaz přístupového kódu

Při něm se všechny naprogramované přístupové kódy vymažou a je aktivní nastavení z výroby.
1. [M] stisknout
2. [P] stisknout
3. Zadejte kód resetu (9-místný), viz nálepka.
4. [M] stisknout
5. [P] stisknout

✓ Všechny přístupové kódy jsou vymazány. LED 1 + 2 svítí 2 vteřiny.

Provoz

Předpoklady:
- Požadovaný příkaz je naprogramován na přijímači.
- Přístupový kód naprogramován.

Nyní lze zadáním přístupového kódu vyvolat vysílaný příkaz (např. otevření garážových vrat).
Se zadáním poslední číslice platného přístupového kódu se okamžitě pošle příkaz do přijímače.

Zapnutí a vypnutí aktivního času

Stav při dodání: VYP
Během aktivní doby (v trvání 20 vteřin) může být stisknuto libovolné tlačítko (kromě [P], [M], [ESC]). Dříve zadaný přístupový kód se vysílá a aktivní čas znovu začíná na 10 vteřin. Aktivní čas platí pro všechny vysílané příkazy.
Zapnutí/vypnutí
Je-li aktivní čas vypnut, bude zapnut, a je-li zapnut, pak bude vypnut.
1. [M] stisknout
2. [·] stisknout
3. [M] stisknout

✓ Programování ukončeno. LED 1 + 2 svítí 2 vteřiny.

Je zapnut aktivní čas?
Jak je možné zkontrolovat, zda je aktivní čas zapnut nebo vypnut?
1. Zadejte platný přístupový kód – příkaz se vysílá 1 vterinu , LED 1 svítí.
2. LED 2 bliká po odeslání přístupového kódu po dobu 20 vteřin.

Vypnutí/zapnutí zpoždění vysílání

Stav při dodání: VYP
Příkaz bude vysílán se zpožděním 1 ...9 vteřin. Rozsah nastavení 0 ...9, přičemž 0 zpoždění vysílání znamená VYP. Zpoždění vysílání platí pro všechny vysílané příkazy.
Zapnutí/vypnutí
1. [M] stisknout
2. [O] stisknout
3. Zvolte požadované zpoždění: [0] ...[9]
4. [M] stisknout

✓ Programování ukončeno. LED 1 + 2 svítí 2 vteřiny.

C. Výměna baterie

- Baterie chraňte před dětmi. Pokud by došlo ke spolknutí baterie, okamžitě vyhledejte lékaře.
- Baterie nesmí být spolknuty, otevírány, dobíjeny nebo se dostat do styku s vodou, ohněm nebo vysokými teplotami: jinak by mohly explodovat, vytéci a způsobit škody.
- Při výměně baterie používejte pouze typ CR 123 A (3 volty).
- Při ukládání nebo vyhození baterii vždy zabalte. Baterie se nesmí dostat do styku s jinými kovovými předměty, protože by mohlo dojít k jejímu vybití, vznícení nebo poškození.
- Neodhazujte baterie do domovního odpadu.
- Poškozené nebo vybité baterie předpisově zlikvidujte. Obraťte se na Váš místní úřad pro životní prostředí nebo na službu pro likvidaci odpadu.
- Neodstranujte ochranu proti prepólování. Tato ochrana brání pri špatném vložení baterie poškození nebo znicení dálkového ovládání.
- Šrouby (3) vždy utahujte do kríže (jako pri výmene kola na automobilu), aby se skrínka uzavrela bez pnutí. Jinak by do ní mohla vniknout voda.
Dálkové ovládání musí jít lehce zasunout do držáku, jinak pritáhnete šrouby (3).

Průběh:
1. Sundejte kryty (1)
2. Uvolněte a vyjměte šroub (2)
3. Vytáhněte Telecody z držáku.
4. Uvolněte a vyjměte šrouby (3)
5. Otevřete Telecody.
6. Vyjměte baterii (4) a přesně stejně vložte novou baterii (dbejte na správné pólování!).
7. Sestavení probíhá v obráceném pořadí: Poz. 4 ...1

Záruka a servis

Záruka odpovídá zákonným ustanovením. Kontaktní osobou pro případné nároky ze záruky je prodejce. Nárok na záruku platí pouze v zemi, kde byl výrobek zakoupen. Při násilném otevření tělesa přístroje záruka zaniká.
Baterie, pojistky a žárovky jsou ze záruky vyjmuty. Potřebujete-li servis, náhradní díly nebo příslušenství, obraťte se na Vašeho prodejce. Snažili jsme se Návod k provozu vytvořit co možná nejpřehlednější. Máte-li nějaké podněty pro jeho zlepšení, nebo Vám v něm chybí údaje, zašlete nám prosím Vaše návrhy na:

Fax.: 0049 / (0)7021 / 8001-403
email: doku@sommer-torantriebe.de

Likvidace

Respektujte předpisy v dané zemi.

Pomoc při poruchách

Nevíte-li si rady, obraťte se na Vašeho prodejce nebo hledejte pomoc v Internetu pod "http://www.sommer-torantriebe.de" a tam v sekci "Forum".

Porucha/zobrazení	Příčina
Pohon nestartuje	Telecody není naprogramován. Baterie je vybitá.
Není možné žádné zadání přístupového kódu. LED 1 + 2 střídavě blikají po dobu 20 vteřin.	3x byl zadán špatný přístupový kód nebo bylo zadávání přerušeno tlačítkem ESC. Klávesnice je na 20 vteřin zablokovaná.
LED 2 bliká	Chybné zadání přístupového kódu.
LED 2 bliká: 2x - pauza - 2x	Aktivní čas běží.
LED 1 bliká při vysílání přístupového kódu.	Baterie je vybitá
Žádná reakce na zadání z klávesnice.	Telecody je vypnuto, viz kapitola zapnutí Telecody.
LED 2 svítí s krátkými pauzami.	Zpoždění vysílání je aktivní.
Není možné žádné zadání přístupového kódu.	Elektrostatické vybití obsluhou. -> Stiskněte prosím tlačítko ESC.

(H) Telecody

Műszaki adatok

Frekvencia	868,8 / 434,42 MHz
Hőmérséklet tartomány	-20 - +55 °C
Hatótávolság	a környezettől függően kb. 50 m
Védelmi osztály	IP 64
Elem típus	Typ: CR 123 A (3 Volt)
Méretek	142 x 48 x 30 mm (a tartóval együtt)
Súly	kb. 180 g (az elemmel együtt, a tartó nélkül)
Sugárzott parancsok	12 db (10 db programozható hozzáférési kóddal, 2 db kód nélkül)

Fogalmak

Sugárzott parancs	A rádiófrekvenciás kódadó ezt sugározza ki, az érvényes kód beadása után.
Hozzáférési kód	a billentyűzeten beadott szám, vagy számsor (0 … 9).
Aktív idő	az az idő, ami alatt egy tetszőleges számbillentyű megnyomása hatására a rádiófrekvenciás kódadó ismét kisugározza az utoljára adott parancsot.

A gyári számos címke

Kérjük ragassza a gyári számos címkét olyan, biztos helyre, ahol később is megtalálja, például a címjegyzékébe, a garázskapu vezérlésének házára, stb.
A beprogramozott hozzáférési kódok törléséhez szüksége lesz a gyári számra.

A működés leírása

A rádiófrekvenciás kódadó olyan készülék, ami egy parancsot (sugárzott kódot) küld a vevőnek / meghajtásnak (például garázskapu-mozgató), ha a billentyűzetén az érvényes kódot adták be.
Amint a teljes kódot beadták, a rádiófrekvenciás kódadó 2 másodpercen keresztül sugározza ki a parancsot (az 1. LED világít).

Biztonsági előírások

- A rádiófrekvenciás távvezérlőt ne használja rádiótechnikailag érzékeny helyeken, vagy berendezések közelében (pl.: repülőgépek, kórházak).
- A rádiófrekvenciás távvezérlőt stabilan tárolja és szerelje fel. A készülék leejtése annak károsodását vagy a hatótávolság csökkenését okozhatja.
- A készüléket telepítő, használó és karbantartó személy olvassa el, értse meg és vegye figyelembe ezt a telepítési- és használati utasítást.
- Kizárólag a gyártó eredeti pótalkatrészei, tartozékai és rögzítési anyagai használhatók.
- Az üzemeltetőt tájékoztatni kell arról, hogy a balesetveszélyes berendezések távvezérlése, ha egyáltalán, csak közvetlen rálátás esetén lehetséges.
- A rádiótávvezérlés csak akkor használható, ha a kapu mozgása belátható és sem ember, sem állat, sem tárgy nincs az útjában.
- Ne szerelje a rádiótávvezérlőt a kapu mozgási útjába!
- A rádiótávvezérlőt úgy szerelje fel, hogy közvetlen rálátása legyen a vezérelt eszközre.
- A rádiótávvezérlést sohase fröcskölje le locsolótömlővel vagy nagynyomású mosóval. A behatoló víz károsíthatja vagy tönkre teheti a vezérlést.

EU-megfelelőségi nyilatkozat

A megfelelőségi nyilatkozatot az alábbi Internet címen találja meg: http://www.sommer-torantriebe.de/html/ce.php

A. Kijelzések és gomb-funkciók

A.2 LED - piros	- adás üzemmód: világít - hiba / reset jelzése esetén villog - billentyűzár: 20 másodpercen keresztül gyorsan villog
A.3 LED - sárga	- a gombok megnyomását nyugtázva röviden felvillan - reset esetén, az aktív idő és az adási késleltetés alatt: villog
LED 1 + 2	- a hozzáférési kód programozása, az összes hozzáférési kód törlése, az aktív idő be- / kikapcsolása: 2 másodpercre meggyullad
[0] - [9]	számbillentyű
[ESC]	megszakítás / törlés billentyű - az aktív idő befejezése - a kód beadásának megszakítása
[P]	Programozó billentyű - hozzáférési kód módosítása - az [M] gombbal együtt megnyomva a gyári beállítást hozza elő.
[M]	Programozó billentyű - az aktív idő be- / kikapcsolása - a [P] gombbal együtt megnyomva a gyári beállítást hozza elő.
[·]	Pont billentyű - a kód megadása nélkül sugározza ki a parancsot.
[O]	Kör billentyű - a kód megadása nélkül sugározza ki a parancsot.

Parancsok

A rádiófrekvenciás kódadó 12 parancsot képes kisugározni, amiket az egyes billentyűk megnyomása indít el.

parancs	billentyű	parancs	billentyű
1	[1]	7	[7]
2	[2]	8	[8]
3	[3]	9	[9]
4	[4]	10	[0]
5	[5]	11	[·]
6	[6]	12	[O]

B. Felszerelés

- Felszerelési magasság legalább 1,6 m.
- Vegye figyelembe a felszerelési helyzetet, lásd a B. ábrát.

A rádiófrekvenciás kódadó bekapcsolása

Kiszállításkor letiltott állapotban van, Önnek kell aktiválnia.
1. [M] nyomja 5 másodpercig.

✓ A rádiófrekvenciás kódadó bekapcsolva. A 2. LED 2 másodpercig villog, majd az 1 + 2. LED meggyullad 2 másodpercre.

A rádiófrekvenciás kódadó betanítása

1. Nyomja meg a vevőn / vezérlésen levő tanulás gombot.
2. Válassza ki a kívánt parancsot: [0] ...[9], [·] vagy [O]

Figyelmeztetés!
A „[·]" és „[O]" gomboknál nem lehetséges hozzáférési kódot programozni.

3. Biztonság kedvéért minden használt parancshoz programozzon hozzáférési kódot, így illetéktelenek nem működtethetik.
Lásd a „Hozzáférési kódok programozása" fejezetet.

✓ A betanítási folyamat befejeződött.

A hozzáférési kódok programozása

Biztonság kedvéért minden használt parancshoz programozzon hozzáférési kódot, így illetéktelenek nem működtethetik.
A hozzáférési kód két részből áll, legfeljebb 8 számjeggyel.
rész (1. hely) -> a választott parancs
rész (2 … 8. hely) -> szabadon választható
Példa egy hozzáférési kódra: [1] [8] [8] [8]

Az 1. parancs hozzáférési kódjának programozása:
1. [P] gombot megnyomni
2. [1] gombot megnyomni
3. [P] gombot megnyomni
4. Adja be a hozzáférési kód 1. részét: [1] gombot megnyomni
5. Adja be a hozzáférési kód 2. részét, például: 3x nyomja meg a „[8]" gombot (legfeljebb 7 számjegyet adhat be)
6. [P] gombot megnyomni

✓ A programozás befejeződött. Az 1 + 2. LED 2 másodpercre meggyullad.

7. Ellenőrzésként adja be a hozzáférési kódot: [1] [8] [8] [8] Az 1 1. LED 1 másodpercre meggyullad.

A hozzáférési kódok módosítása

Példa: Az 1. parancs hozzáférési kódjának módosítása
1. [P] gombot megnyomni
2. adja be a régi hozzáférési kódot: [1] [8] [8] [8]
3. [P] gombot megnyomni
4. Adja be a hozzáférési kód 1. részét: [1] gombot megnyomni
5. Adja be az új hozzáférési kód 2. részét, például: 3x nyomja meg a „[5]" gombot (legfeljebb 7 számjegyet adhat be)
6. [P] gombot megnyomni

✓ A programozás befejeződött. Az 1 + 2. LED 2 másodpercre meggyullad.

7. Ellenőrzésként adja be a hozzáférési kódot: [1] [5] [5] [5] Az 1 LED 1 másodpercre meggyullad.

A hozzáférési kód törlése

Ezzel az összes hozzáférési kód törlődik és visszaáll a gyári beállításokra.
1. [M] gombot megnyomni
2. [P] gombot megnyomni
3. Adja be a (9 jegyű) reset kódot, lásd a típustáblán.
4. [M] gombot megnyomni
5. [P] gombot megnyomni

✓ Az összes hozzáférési kód törlődött. Az 1 + 2. LED 2 másodpercre meggyullad.

Üzem

Előfeltételek:
- a kívánt parancs be van tanítva a vevőn
- be van tanítva a hozzáférési kód.

Ezután a hozzáférési kód beadásával egy parancs (például a garázskapu nyitása) adása indítható.
Az érvényes hozzáférési kód utolsó számjegyének beadása után azonnal kisugározza a parancsot a vevő felé.

Az aktív idő be- / kikapcsolása

Kiszállítási állapot: KI
Az aktív idő alatt (tartama 20 másodperc) bármelyik (kivéve a [P], [M], [ESC]) billentyű lenyomható. Kisugározza a legutóbb adott parancsot és újra indul az aktív idő, 10 másodpercre. Az aktív idő az összes parancsra érvényes.
Ki- / bekapcsolás
Ha az aktív idő ki volt kapcsolva, bekapcsolódik, ha be volt kapcsolva, kikapcsolódik.
1. [M] gombot megnyomni
2. [·] gombot megnyomni
3. [M] gombot megnyomni

✓ A programozás befejeződött. Az 1 + 2. LED 2 másodpercre meggyullad.

Aktív idő bekapcsolva?
Miképp ellenőrizheti, hogy az aktív idő be vagy ki van-e kapcsolva?
1. Adjon be egy érvényes hozzáférési kódot – 1 másodpercen keresztül kisugározza a rádiófrekvenciás parancsot, az 1. LED világít.
2. A parancs adása után 20 másodpercig villog a 2. LED.

Az adási késleltetés ki- / bekapcsolása

Kiszállítási állapot: KI
A parancsot 1 … 9 másodperc késleltetéssel sugározza ki. A beállítási tartomány 0 … 9, ahol a 0 a késleltetés kikapcsolását jelenti. Az adási késleltetés az összes parancsra érvényes.
Ki- / bekapcsolás
1. [M] gombot megnyomni
2. [O] gombot megnyomni
3. Válassza ki a kívánt késleltetési időt: [0] ...[9]
4. [M] gombot megnyomni

✓ A programozás befejeződött. Az 1 + 2. LED 2 másodpercre meggyullad.

C. Elemcsere

- Ne adja gyermekek kezébe az elemet. Az elem lenyelése esetén azonnal forduljon orvoshoz.
- Az elemet ne nyelje le, ne nyissa ki, ne töltse fel és ne engedje érintkezésbe kerülni vízzel, tűzzel vagy magas hőmérséklettel: ettől az elem felrobbanhat, kifuthat és károkat okozhat.
- Csak CR 2450 típusú (3 Volt) elem használható.
- Az elemet tárolni vagy eldobni csak becsomagolva szabad. Az elem nem érintkezhet más fémtárgyakkal, mert az az elem kimerüléséhez, megrongálódásához vagy felgyulladásához vezethet.
- Az elem nem dobható a háztartási szemétbe.
- A kimerült vagy megsérült elemeket hulladékba kell helyezni, az érvényes előírások betartásával. Kérdéseivel forduljon a területileg illetékes környezetvédelmi hatósághoz, vagy a hulladékkezelő üzemhez.
- Ne távolítsa el a polaritásvédelmet. Ez megakadályozza, hogy az elem fordított behelyezése károsítsa vagy tönkre tegye a távvezérlot.
- Mindig a az átlósan szemben levo csavarokat (3) húzza meg (mint a gépkocsi kerékcseréjénél), hogy a ház feszültségtol mentesen záródjon. Különben víz juthat be a házba.
A rádiótávvezérlonek könnyen kell a tartójába csúsznia, ha nem így van, húzza utána a csavarokat (3).

A csere folyamata:
1. Vegye le a burkolatokat (1).
2. Lazítsa ki a csavart (2) és távolítsa el.
3. Vegye ki a tartójából a rádiófrekvenciás kódadót.
4. Lazítsa ki a csavarokat (3) és távolítsa el.
5. Nyissa ki a rádiófrekvenciás kódadót.
6. Vegy ki az elemet (4) és helyezzen vissza egy újat (ügyeljen a helyes polaritásra!).
7. Az összeszerelést az 1 … 4. pontok fordított sorrendjében végezze.

Garancia és ügyfélszolgálat

A garancia megfelel a jogszabályi előírásoknak. Garanciális igény esetén forduljon a készüléket értékesítő kereskedőhöz. A garanciaigény csak a vásárlás országában érvényesíthető.
A készülék házának erőszakos kinyitása a garancia megszűnését vonja maga után.
Nem tartoznak a garancia hatálya alá az elemek, biztosítékok és izzólámpák.
Ügyfélszolgálati-, pótalkatrész- vagy tartozékigényével forduljon szakkereskedőjéhez.
Igyekeztünk ezt a használati utasítást minél érthetőbbé és áttekinthetőbbé tenni. Amennyiben ezzel kapcsolatban javaslata van, vagy valamilyen kérdésére nem talált benne választ, küldje el javaslatát, kérdését nekünk:

fax.: 0049 / (0)7021 / 8001-403
e-mail: doku@sommer-torantriebe.de

Hulladékkezelés

A mindenkori ország előírásait kell betartani.

Hibák és okaik

Amennyiben ez nem sikerült, forduljon sz akkereskedőjéhez, vagy keressen információt az alábbi internetcímen, a "Fórum" alatt: http://www.sommer-torantriebe.de

Zavar	Ok
a meghajtás nem indul	a Telecody nincs betanítva kimerült az elem
Nem lehetséges egy hozzáférési kód megadása. Az 1 + 2. LED 20 másodpercen keresztül felváltva villog.	3x hibás hozzáférési kódot adott meg, vagy a beadást az ESC billentyűvel félbeszakította. 20 másodpercre lezáródott a billentyűzet.
LED 2 villog	hibás a beadott kód
LED 2 villog: 2x - szünet - 2x	az aktív időben vagyunk
Az 1. LED egy kód kisugárzásakor villog.	Kimerült az elem
Nem reagál a billentyűzetre.	Ki van kapcsolva a Telecody (rádiófrekvenciás kódadó), lásd a Telecody bekapcsolása fejezetet.
A 2. LED rövid szünetekkel világít.	Aktív az adási késleltetés.
Nem lehetséges egy hozzáférési kód megadása.	Elektrosztatikus kisülés történt a kezelőről. -> Nyomja meg az ESC gombot.

(SLO) Telecody

Tehnični podatki

Frekvenca	868,8 / 434,42 MHz
Temperaturno območje	-20 - +55 °C
Doseg	odvisen od strukture okolice, pribl. 50 m
Zaščitni razred	IP 64
Baterija	Tip: CR 123 A (3 Volt)
Dimenzije	142 x 48 x 30 mm (vklj. z držalom)
Teža	ca. 180 g (vklj. z baterijo brez držala)
Radijski ukazi	12 (10 s programibilnim dostopnim kodom, 2 brez)

Pojmi

Radijski ukaz	Le-tega pošlje Telecody po vnosu veljavne dostopne kode.
Dostopni kod	Vnos neke številke ali zaporedja številk (0...9) preko tipkovnice.
Čas aktivnosti	Čas, v katerem se s pritiskom na poljubno številčno tipko prej poslan radijski ukaz ponovno pošlje.

Nalepka s serijsko številko

Prosimo vas, da nalepko s serijsko številko nalepite na varnem mestu na pr. v vaš imenik, na ohišje krmilja vaših garažnih vrat, in pod.
Serijska številka je potrebna za brisanje vseh programiranih dostopnih kod.

Opis delovanja

Telecody je naprava, ki preko radijskega signala pošlje ukaz (oddajni kod) sprejemniku/pogonu (na pr. pogonu garažnih vrat), če je prej s tipkovnico bil vnešen pravilni dostopni kod.
Takoj potem, ko je dostopni kod bil vpisan v celoti, Telecody odpošlje 2 sekundi trajajoč radijski ukaz (LED 1 sveti).

Varnostna navodila

- Ne uporabljajte radijskega daljinskega krmiljenja na mestih ali napravah, ki so občutljive na radijske motnje (na pr.: v letalih ali bolnicah).
- Hranite in montirajte radijsko daljinsko krmiljenje tako, da se nahaja v stabilnem položaju. Če pade, lahko pride do poškodbe ali zmanjšanja dometa.
- Oseba, ki montira ali servisira radijsko daljinsko krmiljenje, mora prebrati, razumeti in upoštevati navodila za montažo in uporabo.
- Uporabljajte le originalne rezervne dele, opremo in pritrdilni material proizvajalca.
- Uporabnika je potrebno informirati o tem, da je radijsko daljinsko krmiljenje naprav povezano s tveganjem nastanka nezgod in da se sme izvajati (če sploh) le pod pogojem, da obstaja direkten vizualni kontakt s krmiljenim predmetom.
- Radijsko daljinsko krmiljenje se sme uporabljati le, če se premikanje garažnih vrat lahko kontrolira vizualno in se v območju premikanja garažnih vrat ne nahajajo osebe ali predmeti.
- Ne montirajte radijskega daljinskega krmiljenja v območju premikanja vrat.
- Montirajte radijsko daljinsko krmiljenje tako, da obstaja direktni vizualni kontaktom s napravo, ki jo krmilite.
- Radijske daljinske krmilne naprave ne smete nikoli poškropiti z vodnim curkom ali čistiti z visokotlačno čistilno napravo. V krmilno napravo lahko namreč vdre voda in jo lahko poškoduje ali uniči.

EU-Izjava o skladnosti

Izjavo o skladnosti boste našli na internetnem naslovu:
http://www.sommer-torantriebe.de/html/ce.php

A. Razlaga delovanja prikazov in tipk

A.2 LED - rdeča	- oddajanje: sveti - napaka- / sporočilo o resetiranju, utripa - blokada tipkovnice: hitro utripanje, ki traja 20 sekund
A.3 LED - rumena	- potrdi vnos preko tipkovnice - zasveti na kratko - sporočilo o resetiranju, aktivni čas, zakasnitev oddajanja: utripa
LED 1 + 2	- programiranje dostopnega koda, brisanje vseh dostopnih kod, vklop/izklop aktivnega časa: svetijo 2 sekundi
[0] - [9]	Številčna tipka
[ESC]	tipka za prekinitev/brisanje - končanje aktivnega časa - prekinitev vnosa radijskega koda
[P]	tipka za programiranje - sprememba dostopnega koda - postavite na tovarniško nastavitev v kombinaciji s tipko [M].
[M]	tipka za programiranje - vklop/izklop aktivnega časa - postavite na tovarniško nastavitev v kombinaciji s tipko [P].
[·]	tipka s točko - pošlje radijski ukaz brez vnosa koda.
[O]	krožna tipka - pošlje radijski ukaz brez vnosa koda.

Radijski ukazi

Telecody razpolaga z 12 radijskimi ukazi, ki jih lahko direktno sprožimo s pritiskom na tipko.

Radijski ukaz	Tipka	Radijski ukaz	Tipka
1	[1]	7	[7]
2	[2]	8	[8]
3	[3]	9	[9]
4	[4]	10	[0]
5	[5]	11	[·]
6	[6]	12	[O]

B. Montaža

- Višina montaže, min. 1,6 m.
- Upoštevajte položaj vgradnje, glej sliko X.

Vklop naprave Telecody

Pri dobavi je naprava deaktivirana, vi jo morate aktivirati.
1. Pritisnite tipko [M] pribl. 5 sekund.

✓ Telecody je aktiviran. LED 1 + 2 svetita 2 sekundi.

Programiranje naprave Telecody

1. Pritisnite tipko za učenje na radijskem sprejemniku/ pogonu.
2. Izberite želen radijski ukaz: [0] ...[9], [·] ali [O]

Nasvet
Pri tipkah [·] in [O], dostopnega koda ni mogoče programirati.

3. Programirajte zaradi varnosti za vsak uporabljen ukaz eno dostopno kodo, sprožitev s strani tretje osebe ni možna.
Glej poglavje „Programiranje dostopne kode".

✓ Programiranje naprave je končano.

Programiranje dostopnega koda

Programirajte zaradi varnosti za vsak uporabljen ukaz eno dostopno kodo, sprožitev s strani tretje osebe ni možna.
Dostopni kod je sestavljen iz 2 delov, z največ 8 mesti.
1. del (1. mesto) -> izbran radijski ukaz
2. del (del 2...8) -> prosta izbira
Primer za dostopni kod: [1] [8] [8] [8]

Programiranje dostopne kode za radijski ukaz 1:
1. Pritisnite tipko [P]
2. Pritisnite [1]
3. Pritisnite tipko [P]
4. Vnesite 1. del dostopnega koda: Pritisnite [1]
5. Vnesite 2. del dostopnega koda, na pr.: Pritisnite 3-krat [8] (maks. 7 mest)
6. Pritisnite tipko [P]

✓ Programiranje je zaključeno. LED 1 + 2 svetita 2 sekundi.

7. Vnesite dostopni kod zaradi kontrole: [1] [8] [8] [8] LED 1 sveti 1 sekundo.

Sprememba dostopnega koda

Primer: Dostopni kod za radijski ukaz 1
1. Pritisnite tipko [P]
2. Vnesite stari dostopni kod: [1] [8] [8] [8]
3. Pritisnite tipko [P]
4. Vnesite 1. del dostopnega koda: Pritisnite [1]
5. Vnesite 2. del dostopnega koda, na pr.: Pritisnite 3-krat [5] (maks. 7 mest)
6. Pritisnite tipko [P]

✓ Programiranje je zaključeno. LED 1 + 2 svetita 2 sekundi.

7. Vnesite dostopni kod zaradi kontrole: [1] [5] [5] [5] LED 1 sveti 1 sekundo.

Brisanje dostopnega koda

Pri tem se izbrišejo vsi programirani dostopni kodi in se aktivirajo tovarniške nastavitve.
1. Pritisnite tipko [M]
2. Pritisnite tipko [P]
3. Vnesite (9-mestni) kod za resetiranje, glej nalepko.
4. Pritisnite tipko [M]
5. Pritisnite tipko [P]

✓ Vsi dostopni kodi so izbrisani. LED 1 + 2 svetita 2 sekundi.

Obratovanje

Predpostavke:
- Želen radijski ukaz na sprejemniku je programiran.
- Dostopni kod je programiran.

Sedaj lahko z vnosom dostopnega koda sprožite radijski ukaz (na pr. odpiranje garažnih vrat).
Z vnosom zadnje številke veljavnega dostopnega koda se radijski ukaz takoj odpošlje sprejemniku.

Vklop/izklop aktivnega časa

Stanje ob dobavi: IZKLOP
Med aktivnim časom (trajanje: 20 sekund) lahko pritisnete poljubno tipko (razen [P], [M], [ESC]). Odpošlje se prej vnešen dostopni kod in se znova zažene aktivni čas za 10 sekund. Aktivni čas velja za vse radijske ukaze.
Vklop/izklop
Če je aktivni čas izklopljen, se vklopi in če je vklopljen, se izklopi.
1. Pritisnite tipko [M]
2. Pritisnite tipko [·]
3. Pritisnite tipko [M]

✓ Programiranje je zaključeno. LED 1 + 2 svetita 2 sekundi.

Aktivni čas je vklopljen?
Kako lahko preverimo, če je aktivni čas vklopljen ali izklopljen?
1. Vnesite veljavni dostopni kod – radijski ukaz se pošilja 1 sekundo, LED 1 sveti.
2. LED 2 utripa po pošiljanju radijskega ukaza 20 sekund.

Vklop/izklop zakasnitve pri oddajanju

Stanje ob dobavi: IZKLOPLJENO
Radijski ukaz se pošlje z zakasnitvijo 1...9 sekund. Nastavitveno območje 0...9, pri čemer pomeni 0 IZKLOP zakasnitve pri oddajanju. Zakasnitev pri oddajanju velja za vse radijske ukaze.
Vklop/izklop
1. Pritisnite tipko [M]
2. Pritisnite tipko [O]
3. Izbira želenega časa zakasnitve: [0] ...[9]
4. Pritisnite tipko [M]

✓ Programiranje je zaključeno. LED 1 + 2 svetita 2 sekundi.

C. Zamenjava baterij

- Onemogočite otrokom, da bi se igrali z baterijo. Če otrok pogoltne baterijo, takoj poiščite pomoč zdravnika.
- Na zaužijte baterije, ne odpirajte in ne polnite jo. Baterija ne sme priti v stik z vodo, ognjem ali biti izpostavljena visokimi temperaturami, ker lahko eksplodira, izteče in povzroči škodo.
- Zamenjajte baterijo le z baterijo tipa CR 123 A (3 V).
- Ko hranite baterijo ali jo želite odstraniti, jo vedno zapakirajte. Baterija ne sme priti v stik z drugimi kovinskimi predmeti, ker to lahko povzroči izpraznitev baterije, baterija se tudi lahko vžge ali poškoduje.
- Ne odvržite baterije med hišne odpadke.
- Odstranite takoj poškodovane ali izrabljene baterije v skladu s predpisi. Obrnite se v tej zvezi na vaše lokalne okoljevarstvene oblasti ali vaše komunalno podjetje.
- Ne odstranjujte zaščite pred napačnim priklopom polov. Ta pri napačni vgradnji baterije prepreči poškodbo ali uničenje radijske krmilne naprave.
- Pritegnite vedno dva nasproti ležeča vijaka (3) (kot pri menjavi kolesa na avtomobilu), da se ohišje zapre brez napenjanja. V nasprotnem primeru v ohišje lahko vdre voda.
Radijska daljinska krmilna naprava mora iti brez težav v držalo, v nasprotnem primeru pritegnite vijake (3) še malo.

Potek:
1. Odstranite pokrove (1).
2. Odvijte vijak (2) in ga odstranite.
3. Izvlecite Telecody iz držala.
4. Odvijte vijake (3) in jih odstranite.
5. Odprite Telecody.
6. Vzemite baterijo (4) ven in vstavite novo baterijo na enak način (pazite pri tem, da so poli baterije pravilno priklopljeni!).
7. Sestavljanje opravite v obratnem vrstnem redu: Poz. 4 ...1

Garancija in servisna služba

Garancija ustreza zakonskim določbam. Vaš pogovorni partner v primeru morebitnih garancijskih storitev je vaš trgovec. Garancijska pravica velja le v državi, v kateri je bil proizvod kupljen. Garancijske pravice ugasnejo v primeru nasilnega odpiranja ohišja.
Baterije, varovalke in žarnice so izključene iz garancije.
Če potrebujete servisno službo, nadomestne dele ali dodatno opremo, se obrnite na vašega trgovca.
Poskusili smo, da navodilo za montažo in obratovanje napišemo čim bolj pregledno. Če imate pobude za boljše oblikovanje ali če menite, da v navodilu manjkajo kakšni podatki, nam pošljite predloge na naslov:

Faks.: 0049 / (0)7021 / 8001-403
e-mail: doku@sommer-torantriebe.de

Odstranjevanje na deponijo

Upoštevajte konkretne predpise v vaši državi.

Pomoč pri motnjah

Če ne veste kako naprej, vprašajte vašega trgovca za nasvet ali poiščite pomoč na internetu v forumu pod naslovom "http://www.sommer-torantriebe.de".

Motnja/prikaz	Vzrok
Pogon ne zažene	Telecody ni programiran Baterija je izrabljena
Vnos dostopnega koda ni možen. LED 1 + 2 utripata hitro 20 sekund.	3 x je bil vnešen napačen dostopni kod ali je bil vnos prekinjen s tipko ESC. Tipkovnica je blokirana za 20 sekund.
LED 2 utripa	Napačen vnos dostopnega koda
LED 2 utripa: 2x - pavza - 2x	Aktivni čas teče
LED 1 utripa pri pošiljanju dostopnega koda.	Baterija je izrabljena
Ni reakcije na vnos preko tipkovnice.	Telecody je izklopljen, glej poglavje Vklop Telecodyja.
LED 2 sveti s kratkimi pavzami.	Zakasnitev oddajanja je aktivna.
Vnos dostopnega koda ni možen.	Elektrostatično razelektrenje s strani upravljalca. -> Prosimo pritisnite tipko ESC.

46636V000-222005-0-OCE_Rev.